# MANUEL D'UTILISATEUR

**ADRENALINE BUGGY SPORT**

Merci de lire ce manuel qui contient des informations de sécurité et de fonctionnement importantes.

Age minimum du conducteur 18 ans avec permis B

## BAROUDEUR 500 4X4

RENLI BUGGY

**® UE N° 184486679**

**Adrenaline Buggy Sport**
**18 route de Béziers**
**34410 SAUVIAN**
**04.67.00.64.04**
www.adrenalinebuggysport.com

**ADRENALINE BUGGY SPORT**
**BUGGY BAROUDEUR 500cc moteur ZS191MR**

## Table des matières


1. Avant propos ..... 4
2. Quelques mots sur la sécurité ..... 5
3. Informations importantes de sécurité ..... 5
4. Conseils pratiques avant de prendre le volant ..... 6
   4.1 Protection du conducteur et de son passager ..... 7
   4.2 Votre véhicule est-il prêt à prendre la route ? ..... 8
   4.3 Vérification du véhicule avant de prendre la route ..... 8
   4.4 Précautions de sécurité en roulant ..... 9
5. Principales commandes et planche de bord ..... 10
6. Instructions de démarrage et de fonctionnement du véhicule ..... 12
   6.1 Contrôles Préliminaires ..... 12
   6.2 Démarrage du moteur ..... 13
   6.3 Rodage ..... 14
7. Entretien réalisable par le propriétaire ..... 14
8. Calendrier périodique d'entretien ..... 16
9. Spécificités Baroudeur 4x2 et 4x4 verrouillage du différentiel avant ..... 17
10. Appareillage et circuit électrique ..... 19
   11.2 Batterie, plaque de base, ECU ..... 19
   11.3 Démarreur ..... 19
   11.4 Alternateur ..... 20
   11.5 Eclairage ..... 20
   11.6 Appareillage électrique ..... 21
12. Groupe moto propulseur ..... 22
   12.3 Moteur ..... 22
   12.3 Circuit de refroidissement ..... 29
   12.3 .Echappement catalytique ..... 29
   12.4 Circuit d'admission d'air ..... 30
   12.5 Alimentation (sans fonction d'évaporation de carburant ..... 31
   12.6 Alimentation (avec fonction d'évaporation de carburant) ..... 32
13. Transmission & Colonne de direction ..... 33

14. Suspension ..... 35
15. Circuit de freinage ..... 39
16. Sélecteur de vitesse ..... 40
17. Partie cycle ..... 41
17.1 Sièges ..... 41
17.2 Tableau de bord ..... 41
17.3 Pare-chocs, tablette arrière, pneu de secours, aileron de queue ..... 42
17.4 Eléments de carrosserie ..... 43
17.5 Galerie de toit ..... 44
17.6 Pare-brise ..... 44

# 1. Avant propos

Merci d'avoir choisi le Buggy 500 cc 4x4 ADRENALINE BUGGY SPORT (homologué pour rouler sur routes).
Avant de conduire votre buggy, veuillez lire consciencieusement ce manuel d'utilisateur, il contient des éléments d'information importants sur la sécurité et la maintenance de votre véhicule.
En cas de non-respect des avertissements contenus dans ce manuel, vous risquez des blessures et dégâts matériels.
Assurez-vous donc de suivre les recommandations inscrites dans le calendrier d'entretien de votre véhicule.
L'entretien préventif est très important pour assurer une longue vie à votre buggy.
Les débutants devront s'initier à la conduite de ce buggy sur une piste et porter un équipement de protection en conduisant.
Nous vous souhaitons d'agréables moments à bord de nos produits et merci encore d'avoir choisi ADRENALINE BUGGY SPORT.

**Vue d'ensemble du Baroudeur**

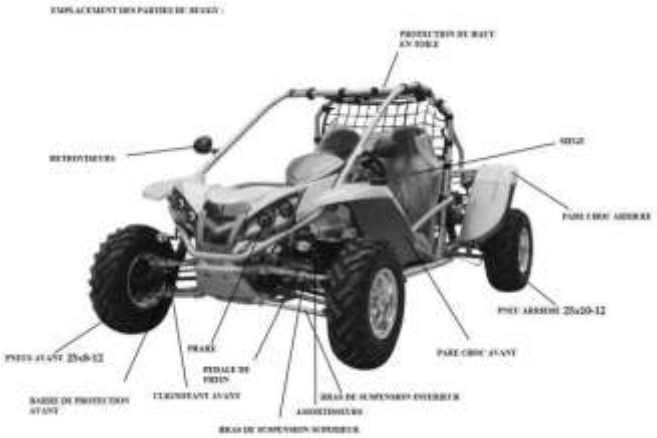


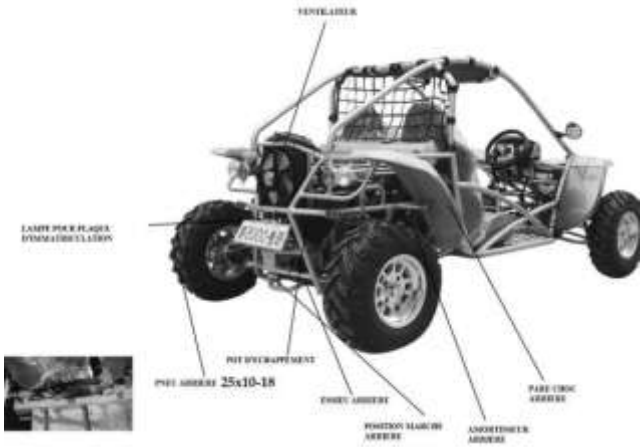

## 2. Quelques mots sur la sécurité

Afin que vous soyez en sécurité, ainsi que vos passagers, vous êtes responsables de la maintenance en sécurité de votre buggy.
Pour vous y aider, voici les procédures et autres informations nécessaires.
Cette information vous alerte sur les dangers qui pourraient vous blesser, vous ou l'un de vos passagers.

Nous ne pouvons vous avertir de tous les dangers que vous risquez de rencontrer lors de l'entretien de la maintenance, ou de l'utilisation de votre buggy, vous devez donc utilisez votre propre entendement.

Vous trouverez les informations de sécurité essentielles sous diverses formes, comme :

- Les étiquettes de sécurité (sur le véhicule)
- Les messages de sécurité (précédés d'un symbole d'alerte de sécurité ⚠ et du mot WARNING (ALERTE), ou CAUTION (PRUDENCE))

Ces mots signifient :

⚠ WARNING : Des dégâts physiques peuvent être la conséquence du défaut de suivi des instructions décrites sur les étiquettes WARNING.

⚠ CAUTION : Des dommages peuvent survenir sur votre buggy, ainsi que des blessures physiques, pouvant être mortelles, suite au défaut de suivi des instructions décrites sur les étiquettes CAUTION.

## 3. Informations importantes de sécurité

Votre buggy sera votre fidèle compagnon durant des années, si adoptez un comportement responsable pour votre propre sécurité et comprenez les enjeux de la conduite en buggy.
Beaucoup de choses peuvent être faites pour vous protéger lorsque vous conduisez votre buggy. Vous trouverez de plus amples recommandations dans ce manuel.
Les informations suivantes sont les points essentiels :
MERCI DE RESPECTER L'AGE MINIMUM REQUIS POUR LA CONDUITE.
Il est interdit d'utiliser ce buggy si vous avez moins de 18 ans et ou sans le permis B.

- PORTEZ TOUJOURS UN CASQUE
  Les faits prouvent que le casque réduit significativement les risques de blessures et de traumatismes crâniens.
  Lorsque vous roulez, portez toujours un casque de moto homologué. Nous vous recommandons également de porter des lunettes homologuées, des bottes solides, des gants et autre matériel de protection.
- PRENEZ LE TEMPS DE VOUS INITIER ET D'APPRENDRE
  Même si vous avez déjà conduit d'autres buggies, vous devrez quand même prendre le temps de vous familiariser avec le fonctionnement de cette machine. Pratiquez sur une piste ou un terrain, jusqu'à ce que vos compétences soient telles que vous pourrez rouler tranquillement ensuite.
- SOYEZ CONSCIENT DU DANGER
  Le terrain sur lequel vous roulez peut présenter des spécificités. Scrutez toujours le terrain en faisant attention aux virages inattendus, aux rochers, aux ornières ou tout autre obstacle. Gardez toujours une vitesse basse qui vous permettra de voir les dangers et de les prévenir.
- CONDUISEZ EN AYANT DES LIMITES

Repousser les limites est une autre cause des accidents en buggy. Ne dépassez jamais vos capacités de conduite, ni la vitesse autorisée. Souvenez-vous que l'usage de drogues ou d'alcool, la fatigue et l'inattention peuvent réduire significativement votre jugement et vos capacités.

- CELUI QUI CONDUIT C'EST CELUI QUI NE BOIT PAS
  Ne mélangez jamais l'alcool, les médicaments ou les produits stupéfiants avec la conduite. Même un verre peut réduire votre capacité à répondre aux changements de conduite nécessaires, et tout verre additionnel peut rallonger et empirer votre temps de réaction.
- ELOIGNEZ-VOUS DES PARTIES MOUVANTES
  Ne mettez jamais vos mains ni aucune autre partie de votre corps près de parties mouvantes de votre buggy. Le fait de ne pas respecter cet avertissement pourra vous blesser sévèrement.
- EVITER LES DERAPAGES ET LES GLISSADES
  La surface du terrain peut être un facteur majeur de dommage mécanique. Déraper ou glisser peut davantage vous arriver sur la neige, la glace, la boue ou encore le gravier. Si vous dérapez ou glissez sur la glace, vous pouvez perdre le contrôle de votre véhicule. Pour prévenir cela, adaptez votre vitesse en fonction des conditions.
  Recommandations pour les passagers : merci d'attacher vos harnais en roulant.
  Cette règle est régie par la loi de notre pays.
  La limite de chargement du casier arrière est de 25kg.
- LES ETIQUETTES DE SECURITE
  Vous devez considérer les étiquettes comme étant partie intégrante de votre buggy. Si l'une de vos étiquettes devient illisible ou se détache, merci de contacter votre distributeur afin de la remplacer.

## 4. Conseils pratiques avant de prendre le volant

Avant de prendre le volant, assurez-vous que vous, et votre buggy êtes prêts. Cette partie du manuel vous aidera à évaluer votre capacité à rouler, quelles choses vous devriez vérifier sur votre véhicule, et comment ajuster votre véhicule pour votre confort, votre convenance et votre sécurité.

Avant de conduire votre buggy pour la première fois, nous vous incitons à :

- Lisez scrupuleusement ce manuel de l'utilisateur et les étiquettes de votre véhicule.
- Assurez-vous que vous avez compris tous les messages de sécurité.
- Apprenez comment réaliser les contrôles sur votre véhicule.

Avant de prendre le volant, nous vous recommandons d'être sûr que :

- Vous vous sentez bien et en bonne conditions physique et mentale.
- Vous portez un casque de moto homologué (avec une attache fixé fermement sur votre menton), des lunettes et autres matériels de protection.
- Vous n'avez consommé ni alcool ni drogue, ni médicaments contradictoires à la conduite.
- Vous avez le permis de conduire,
- Vous avez votre assurance,

## 4.1 Protection du conducteur et de son passager

Pour votre sécurité, nous vous recommandons fortement de toujours porter un casque de moto homologué, des lunettes homologuées, des bottes solides, des gants, un long pantalon et un tee-shirt à manches longues, ou bien une veste lorsque vous conduisez.
Si vous n'êtes pas en mesure de porter tout cela, porter des vêtements de protection adaptés pourra réduire les risques de blessures lorsque vous roulez.
Les suggestions suivantes vous aideront à choisir l'équipement adéquat :

1- CASQUES ET PROTECTIONS POUR LES YEUX

Votre casque est l'équipement le plus important lorsque vous conduisez, puisqu'il offre la meilleure protection contre les blessures à la tête ou les traumatismes crâniens.
Votre casque devra être bien fixé à votre tête. Un casque ouvert offre une certaine protection, mais un casque fermé en offre davantage. En dépit du style, portez toujours un casque homologué. Portez toujours une visière ou une paire de lunettes pour protéger vos yeux et votre vision.

2- EQUIPEMENT ADDITIONNEL POUR ROULER

En plus du casque et des lunettes de protection, nous vous recommandons également :

- De solides bottes de moto pour protéger vos pieds, chevilles et mollets.
- Des gants de moto pour protéger vos mains.
- Des pantalons avec des genouillères et des épaulettes, une veste avec des coudières et une protection pour la poitrine et les épaules.

⚠ **ATTENTION**

Utiliser ce buggy sans protection adéquate augmente vos chances d'être blessé, voire même de mourir dans un accident tragique.
Portez toujours un casque de moto homologué, des lunettes de protection, un tee-shirt à manches longues ou une veste, des gants, des bottes et un pantalon long.

ENTRAINEMENT DU CONDUCTEUR

Développer vos capacités de conduite est un processus que vous ne devez pas arrêter. Même si vous avez déjà conduit d'autres buggies, vous aurez toujours besoin de prendre le temps de vous familiariser avec la conduite de celui-ci.
Pour vous entraîner, pratiquez la conduite de ce buggy sur terrain et piste sûrs. Ne conduisez pas en terrain difficile, sauf si vous contrôlez votre véhicule.

AGE MINIMUM REQUIS

Il est fortement recommandé de ne pas utiliser ce buggy si vous avez moins de 18 ans.

⚠ **ATTENTION**

Laisser un enfant conduire un buggy n'est pas recommandé pour son âge, car il pourrait perdre le contrôle du véhicule et causer des blessures voire pire.
Un enfant de moins de 18 ans n'est pas autorisé à conduire ce buggy.

**CELUI QUI CONDUIT C'EST CELUI QUI NE BOIT PAS**

Même un peu d'alcool peut réduire votre capacité à conduire prudemment ce buggy. Les drogues et médicaments, même prescrits par votre médecin, peuvent aussi être dangereux lorsque vous roulez.
Consultez votre médecin pour être sûr qu'il est prudent pour vous de conduire après avoir pris certains médicaments.

## 4.2 Votre véhicule est-il prêt à prendre la route ?

Avant de rouler, vous devez vérifier votre buggy et vous assurer que tous les problèmes sont résolus. Une inspection avant chaque départ en buggy est le seul moyen de ne pas causer d'incident majeur (pneu crevé, panne, etc.).
Si votre véhicule est endommagé ou a été impliqué dans une collision, ne le conduisez pas avant que votre distributeur n'ait procédé aux vérifications d'usage. Il peut être endommagé ou des pièces invisibles peuvent s'être détériorées.

## 4.3 Vérification du véhicule avant de prendre la route

Veuillez vérifier les éléments suivants sur votre buggy :

- Huile moteur : vérifiez le niveau et rajoutez de l'huile si nécessaire ; vérifiez qu'il n'y ait pas de fuite.
- Essence : vérifiez le niveau et rajoutez de l'essence si nécessaire ; vérifiez qu'il n'y ait pas de fuite et que le bouchon est correctement serré.
- Pneus : vérifiez qu'ils soient gonflés à la bonne pression repérez les coupures, hernies, griffures, etc.
- Vis, boulons et fermetures : vérifiez les pneus et que chaque partie accessibles des vis, boulons et fermetures est bien fermée/serrée ; utilisez une clé adaptée pour resserrer en cas de besoin.
- Soubassement de la carrosserie et pot d'échappement : vérifiez l'absence de saletés, de végétaux, ou tout autre débris qui pourrait être dangereux et pourrait interférer avec le fonctionnement de votre véhicule. Retirez les corps étrangers si nécessaire.
- Filtre à air et canalisation pour filtrer l'air : drainez tout liquide, ou poussière collectée dans les canalisations; si nécessaire, nettoyez la mousse et vérifiez le filtre a air.
- Transmission par cardans : vérifiez les cardans (tension et condition) ;
- Pare-chocs : assurez-vous que le pare-choc est en place.

⚠ **ATTENTION**

Ne pas effectuer la maintenance correcte du buggy ou bien volontairement masquer un dommage avant de rouler peut causer un accident dans lequel vous pourriez être tenu pour responsable.
Ne pas suivre ces conseils pourrait causer de graves dommages à votre buggy ou à vous-mêmes, ou bien autres conducteurs et passagers autour de vous.

- Fuites et parties lâches : faites le tour de votre véhicule et cherchez tout ce qui peut paraître inhabituel, comme des fuites ou des câbles lâches ; repérez ou remplacez les parties concernées si nécessaire.
- Lumières : assurez-vous que les phares, les feux arrières, la lumière de la plaque d'immatriculation, les feux de stop et les indicateurs marchent correctement.
- Accélérateur : vérifiez le jeu et ajustez l'accélérateur si nécessaire ; appuyez sur l'accélérateur pour vous assurer qu'il bouge doucement sans se coincer, et relâchez-le pour vous assurer qu'il remonte automatiquement.
- Freins : appuyez sur la pédale de frein plusieurs fois pour vous assurer qu'il fonctionne correctement, vérifiez le jeu de la pédale de frein ; assurez-vous qu'il n'y a pas de fuite de liquide de frein.
- Le bouton stop du moteur : lorsque le moteur fonctionne, appuyez dessus pour être sûr que le moteur s'arrête bien.

- Volant : tournez le volant et assurez-vous qu'il bouge doucement sans se bloquer.
- Câbles : vérifiez les câbles et leur jeu ; remplacez-les ou resserrez les parties concernées si nécessaire.
- Klaxon : vérifiez que le klaxon fonctionne correctement.
- Système de refroidissement : vérifiez le niveau et ajoutez le liquide de refroidissement si nécessaire; vérifiez la moindre fuite. Nettoyez l'extérieur du radiateur si besoin.
- Réservoir d'essence : contrôlez le niveau avant votre départ

## 4.4 Précautions de sécurité en roulant

Gardez le contrôle sur vos mains et vos jambes.
Gardez toujours les deux mains sur le volant et vos pieds près des pédales lorsque vous roulez. Il est important de garder le contrôle de votre véhicule. Bouger vos mains ou vos pieds peut réduire votre capacité à conduire correctement votre véhicule.

⚠ **ATTENTION**

Retirer vos mains du volant ou vos pieds des pédales durant la conduite peut réduite votre capacité à contrôler le buggy, ce qui peut causer un accident dans lequel vous pourriez être sérieusement blessé ou tué.
En conduisant, gardez toujours vos pieds et vos mains à leur place adéquate.

**Contrôlez votre vitesse**

Conduire à une vitesse excessive accroit les risques d'accidents. Lorsque vous adaptez votre vitesse, vous devez prendre en compte vos capacités à rouler, le terrain, la visibilité et toute autre condition, mais aussi vos propres compétences.

⚠ **ATTENTION**

Conduire votre buggy à une vitesse excessive augmente les risques de perte de contrôle du véhicule, qui peut causer un accident dans lequel vous pourriez être grièvement blessé, voire tué.
Conduisez toujours à une vitesse correcte pour votre véhicule, le terrain et toute autre condition de conduite, y compris vos capacités à rouler.

**Méfiez-vous des terrains rugueux et non familiers**

Avant de conduire dans un nouvel endroit, vérifiez l'intégralité du terrain. Ne conduisez pas vite dans un endroit inconnu ou là visibilité est limitée.

⚠ **ATTENTION**:

Lorsque vous roulez sur un terrain inconnu, votre imprudence pourrait causer une perte de contrôle ou un renversement du véhicule.
Conduisez toujours doucement et soyez prudent et toujours alerte sur tout changement de condition.
Ne conduisez jamais vite sans une visibilité correcte. Maintenez une distance de sécurité entre votre véhicule et les autres. Redoublez de prudence sur les terrains rugueux, glissants et graillonneux.

⚠ **ATTENTION**:

L'imprudence sur des terrains dangereux pourrait causer la perte de la traction ou du contrôle du véhicule, ce qui pourrait engendrer le renversement de votre buggy.
Ne conduisez pas sur terrains dangereux si vous n'avez pas les compétences nécessaires pour contrôler votre buggy sur de tels terrains.
Soyez toujours prudents sur ce genre de terrain.

Ne faites pas de cascades
Conduisez toujours raisonnablement et en toute sécurité. Lorsque vous roulez, gardez toujours les 4 roues au sol.

⚠ **ATTENTION**

Les tentatives de sauts et toute autre cascade accroit les risques d'accidents, incluant un renversement du véhicule.
Ne faites jamais de cascades, ou des sauts.

## 5. Principales commandes et planche de bord

### Accélérateur

Le pied droit va sur l'accélérateur et contrôle la vitesse de votre véhicule. Lorsque la vitesse du moteur augmente, l'embrayage s'enclenche automatiquement et le véhicule avance. Pour réduire la vitesse, relevez la pédale d'accélérateur.

### Freins

La pédale de se situe à gauche et fait fonctionner simultanément les freins avant et arrière.

### Tableau de bord

1. **Warnings feux de détresse** - activez en cas de panne, ou d'accident
2. **Interrupteur d'arrêt d'urgence** – Arrête le moteur en cas d'urgence. Avant de conduire votre buggy, testez cet interrupteur pour vous assurer qu'il fonctionne correctement
3. **Klaxon** – Activer si nécessaire Commande de passage en mode 4x4 et verrouillage du différentiel avant appuyer pour passer du mode 4x4 au mode 4x4
4. **Interrupteur de démarrage**
5. **Commande de passage en mode 4x4 et verrouillage du différentiel avant**
   Appuyez pour passer du mode 4x2 au mode 4x4.
   Pour le Blocage du différentiel, tourner le loquet noir qui vient recouvrir le bouton rouge du mode 4x4 sur la droite et appuyer sur le bouton jaune a ce moment précis vous avez verrouillé le différentiel en mode 4x4
   Pour revenir en mode 4x2 procédez en mode inverse
6. **Prise accessoires 12 volts**
7. **Bloc compteur**
   - Voyant jaune témoin de pollution moteur
   - Témoins d'allumage des pleins phares et feux de croisement
   - Voyant des feux de position
   - Voyant des feux de détresse
   - En intermittence le niveau du réservoir d'essence
   - Le compteur de vitesse (indique la vitesse du véhicule) les kms parcourus
   - La jauge de température (indique la température de l'eau du moteur)

**Démarrage à clé :** Le contact « Neiman » se trouve sur la colonne de direction outre la fonction de démarrage, il et permet également de bloquer la direction lors de l'arrêt du véhicule.
Y insérer la clé, la tourner dans le sens des aiguilles d'une montre, et la relâcher lorsque le moteur démarre.

**⚠ ATTENTION**

**Ne pas activer le démarreur pendant plus de 10 secondes d'affilé.**

**Commande**
- Feux de croisement,
- Feux de route,
- Clignotants

# 6. Instructions de démarrage et de fonctionnement du véhicule

## 6.1 Contrôles Préliminaires

⚠ **ATTENTION**

Avant de démarrer le moteur, vérifiez l'ensemble de l'accélérateur et assurez-vous que l'accélérateur fonctionne doucement lorsque vous appuyez sur la pédale, et lorsque vous relâchez la pédale, que l'ensemble de l'accélérateur retourne sur la position arrêt. Ne l'utilisez pas si la pédale ou le câble de l'accélérateur peine à revenir en position arrêt.
Si vous n'êtes pas capable de résoudre le problème en lubrifiant, en ajustant ou en remplaçant les parties abîmées, veuillez contacter votre distributeur.

Ne tentez pas de démarrer ou de faire fonctionner le moteur si vous n'êtes pas totalement habitué à l'endroit dans lequel vous roulez et à l'usage nécessaire à faire fonctionner votre buggy. Vous devez savoir comment stopper votre véhicule avant le départ et avant de rouler.

- Vérifiez le plein d'essence
- Contrôlez les niveaux d'huile moteur et liquide de refroidissement

**niveau maxi/mini du liquide de refroidissement**

Capacité pour le liquide de refroidissement:
radiateur : 1100 cc ;
Vase d'expansion: 300cc;
Total : 1400cc

**Bouchon de niveau et de remplissage huile moteur**

niveau d'huile moteur maxi et mini
Capacité pour l'huile moteur: 1.8L
Boîte de transmission: 0.25L

Méthode pour remplir le circuit du liquide de refroidissement :

A) Retirez le bouchon du radiateur.
B) Pressez le tuyau en caoutchouc pour expulser l'air, et remplissez en même temps avec le liquide jusqu'au bord du tuyau de caoutchouc.
C) Remettez le bouchon du radiateur.

⚠ **ATTENTION**

Ne pas retirer le bouchon du radiateur lorsque le moteur est chaud. L'eau est pressurisée et pourrait vous causer de sévères blessures et brûlures.

**Passagers :**

Le poids maximum des passagers ne peut excéder 180kg au total.

**Ajustement des sièges :**

Le siège doit toujours être réglé dans la position qui vous offre le meilleur confort.

**Etapes d'ajustement du siège :**

a) Tirer le siège pour l'ajuster ;
b) Mettre le siège dans la position souhaitée ;
c) Assurez-vous que le siège est bien bloqué.

⚠ **ATTENTION**

Ne faites jamais fonctionner votre buggy tant que les sièges ne sont pas réglés.
Avant de tenter d'ajuster les sièges, assurez-vous que le moteur du buggy est arrêté.

a) Avant démarrer le moteur, assurez-vous que vous êtes correctement installé dans le véhicule et que votre ceinture est bien attachée;
b) Testez votre véhicule pour apprendre comment le démarrer, tourner et vous arrêter ;
c) Faites fonctionner lentement votre véhicule jusqu'à vous familiariser avec ;
d) Le rayon de braquage de votre véhicule est petit, donc la force centrifuge est forte lorsque vous tournez à haute vitesse. Ralentissez afin de mieux contrôler votre vitesse, et évitez ainsi le renversement de votre véhicule.

## 6.2 Démarrage du moteur

A) Tournez la clé en position Start ; relâchez la clé lorsque le moteur démarre.
B) Chauffez le moteur 2-3 minutes après avoir démarré le moteur à froid.

- Tournez la clé en position Start après le démarrage du moteur peut endommager votre machine.
- Ne tournez pas la clé en position Start plus de 10 secondes à la fois. Si le moteur ne démarre pas, recommencez la procédure au bout de 10 secondes.
- Par temps froid, chauffez le moteur plusieurs minutes à l'arrêt jusqu'à ce que la température de fonctionnement ait été atteinte.

⚠ **ATTENTION**:

Le gaz d'échappement est du monoxyde de carbone toxique. Faire tourner le moteur dans un endroit fermé pourra engendrer des blessures, voire la mort.

**L** petite vitesse
**H** grande vitesse
**N** position Neutre
**R** marche arrière
**P** parking

**Choisir les vitesses** :

Vous ne devez changer les vitesses que lorsque le moteur est à l'arrêt.

⚠ **ATTENTION**

Changer la vitesse lorsque le moteur tourne peut gravement endommager la boîte de vitesse.

**Utiliser la petite vitesse** pour les zones lentes comme le franchissement (ne jamais dépasser 30 km/h en petite vitesse)

**Utiliser la grande vitesse** pour des zones plus rapides ou la route

L'absence de respect de ses consignes peut gravement endommager votre variateur !

**Arrêter le moteur**

a) Relâchez l'accélérateur.
b) Faites stopper le moteur petit à petit.
c) Enlevez la clé.

### 6.3 Rodage

Le rodage accroîtra considérablement la vie de votre buggy et garantira au moteur un long terme.
Le rodage est à réaliser sur 1000km. Pendant cette période, merci de suivre les instructions ci-dessous :

- Pendant les 1000 premiers kms, ne pas faire fonctionner le véhicule à plein régime
- Ne pas dépasser le poids du chargement du véhicule
- Entretenez toujours votre véhicule, et faites-le réparer si nécessaire
- Assurez-vous de connaître un distributeur ou un spécialiste pour conserver votre droit à la garantie.

## 7. Entretien réalisable par le propriétaire

**Consignes pour le nettoyage**

Gardez votre véhicule propre. Utilisez un chiffon propre pour enlever toute saleté et huile et essuyez l'essence et l'huile si nécessaire. Gardez le moteur propre et évacuez les corps étrangers afin d'être sûr que le radiateur est propre.
N'utilisez ni nettoyeur haute pression, ni station de lavage.

**Ajustement des amortisseurs avant**

Sur chaque amortisseur, il y a 5 positions possibles. La position par défaut est celle du milieu, réglée par le constructeur.
Utilisez une clé pour ajuster la position. La tension des amortisseurs augmentera au fur et à mesure que vous les tournerez dans le sens des aiguilles d'une montre, et diminuera lorsque vous les tournerez dans l'autre sens.

**Bougie d'allumage**

- ✓ Retirez la bougie d'allumage et inspectez les électrodes qui doivent rester propres et sans carbone. La présence de carbone ou d'un surplus d'huile réduira considérablement la performance du moteur. Si possible, vérifiez l'écartement entre les électrodes de la bougie d'allumage avec une jauge et régler entre 0.6 et 0.7mm.
- ✓ Avant d'installer la bougie d'allumage, enduisez le filet avec de la graisse de plomb si possible, pour permettre un démontage plus aisé.
- ✓ Pour s'assurer d'un bon démarrage et de la bonne performance du moteur, il est conseillé de remplacer la bougie d'allumage au moins une fois par an

### Huile moteur

- ✓ Inspectez votre moteur pour prévenir toute fuite d'huile.
- ✓ Assurez-vous que le bouchon du réservoir d'huile est propre avant de l'enlever.
- ✓ Vérifiez le niveau d'huile moteur qui doit se situer entre les repères MAXI et MINI de la jauge et le compléter si nécessaire.

### Liquide de refroidissement

- ✓ Inspectez votre réservoir pour prévenir toute fuite de liquide.
- ✓ Assurez-vous que le liquide dans le réservoir se situe entre les repères MINI et MAXI. Si nécessaire, complétez le niveau jusqu'à atteindre le repère MAXI.

⚠ **ATTENTION**:

Ne pas enlever le bouchon du radiateur alors que le moteur est chaud. L'eau est pressurisée et cela pourrait vous blesser sévèrement. Effectuez toujours cette opération lorsque le moteur est froid

### Pneus

- ✓ Vérifiez qu'il n'y ait ni hernie ni griffure. Remplacez le pneu si l'usure dépasse 1.6mm.
- ✓ Vérifiez et enlevez si nécessaire tout clou ou pierre.
- ✓ Vérifiez que le pneu ne soit pas crevé.
- ✓ Vérifiez la pression des pneus avant et arrière qui doit être entre 08 à 1.2 Bar suivant utilisation

### Instructions de stockage

Lorsque votre véhicule ne va pas fonctionner pendant plus de 30 jours, il faut penser à le ranger en suivant les consignes suivantes :

- ✓ Enlevez la batterie.
- ✓ Vidangez toute l'essence en-dehors du réservoir et du carburateur.
- ✓ Retirez la bougie d'allumage; versez 25cc d'huile moteur propre dans le cylindre à travers le trou de la bougie d'allumage, démarrez le moteur doucement pour que l'huile se répande et lubrifie complètement le cylindre, puis replacez la bougie d'allumage.
- ✓ Ne conservez pas l'essence après l'hiver, cela détériorerait le moteur.

⚠ **ATTENTION**:

Ne vidangez pas l'essence lorsque le moteur est chaud et assurez-vous que votre buggy est dehors durant la vidange.

# 8. Calendrier périodique d'entretien

Un distributeur officiel ou un spécialiste doit suivre ce calendrier.
Vous trouverez ci-dessous un calendrier indicatif, prenant en compte des conditions d'utilisation moyennes. Faire rouler le buggy dans un endroit poussiéreux nécessite davantage d'entretien.

| **Éléments à contrôler** | **Calendrier d'entretien** | | **Remarques** |
|---|---|---|---|
| | **Fréquence** | **Kms Maxi** | |
| Jeu Direction/ serrage des écrous des rotules | À chaque utilisation | | **Avant de conduire son véhicule, vérifiez son état général**. Effectuez toutes les remises à niveau si nécessaire, vérifiez, contrôlez toutes les pièces de sécurité. Pression de gonflage des pneumatiques 08 à 1,2 Bar en fonction du terrain |
| État des pneus | À chaque utilisation | | |
| Niveau liquide de frein | À chaque utilisation | | |
| Ensemble du Système de freinage | A chaque utilisation | | |
| Pédale de frein | À chaque utilisation | | |
| Niveau huile moteur et liquide de refroidissement moteur | À chaque utilisation | | |
| Remplacement huile moteur<br><br>BV / Pont Différentiel<br><br>OU | Aux Km ou 12 mois maxi pour le moteur<br><br>Aux Km ou 6 mois maxi<br><br>Vidange 1500 si roulage régulièrement dans l'eau ou bourbier | 500<br><br>2500 | Après la première révision des 500Km effectuez une vidange d'huile tous les 2000 Km avec changement du filtre à huile pour les moteurs 1100cc Chery automobile<br><br>Autre moteur 4 T 800 et 500 cc : vidange maxi à 1000 km avec filtre, Boîte /Pont à 2000 km. |
| Filtre à air | Par semaine et ou à chaque sortie surtout en milieu poussiéreux | | Contrôler, souffler et remplacez au besoin |
| Contrôle de l'usure des plaquettes de frein | Mensuellement | | Contrôlez en cas de baisse du niveau de liquide de frein |
| Ralenti, ou à chaque anomalie | Mensuellement | | Contrôlez et réglez si besoin |
| Amortisseurs avant/arrière. Triangles, bras de suspensions | A chaque utilisation | | Lubrifiez, vérifiez le jeu des fixations et serrage avant chaque sortie |
| Jeux de l'ensemble des rotules.<br>Fixation des arbres d'entrainement | 3 mois ou à chaque sortie | 500 | Lubrifiez, vérifiez le jeu des fixations et serrage des écrous.<br>Utilisez de la loctite rouge si besoin |
| Bougies | Suivant fréquence | 1000 | Contrôlez et remplacez si nécessaire |
| Roulement de roues avant, arrière | 6 mois ou à chaque sortie | 500 | Contrôlez le jeu et remplacez si nécessaire |
| Courroie de transmission | Par sortie / 1 mois suivant utilisation | | Sortie avec bourbier, eau, contrôlez et nettoyez |
| Batterie | Mensuellement | | Contrôlez l'état, le serrage des cosses, nettoyez et testez |
| Contrôle du parallélisme | | 1000 | Contrôlez et réglez si nécessaire et ou après un gros choc |
| Contrôle des feux | A chaque utilisation | | |
| starter | Mensuellement | | Contrôlez son bon fonctionnement |

# 9. Spécificités Baroudeur 4x2 et 4x4 verrouillage du différentiel avant

**DIMENSIONS**

| | |
|---|---|
| Longueur totale | 3050mm |
| Largeur totale | 1680mm |
| Hauteur totale | 1465mm (hors galerie de toit) |
| Empattement | 2300mm |
| Hauteur au sol | 300mm |
| Poids net | 475 KG |

**MOTEUR**

| | |
|---|---|
| Modèle | Zonghsen moto type ZS191MR |
| Type motrices | Refroidi par liquide, monocylindre injection, 4 roues |
| Capacité moteur | 495,3cc |
| Alésage x Course | 91x76.2 |
| Puissance maximale | 14.5 KW / 6800 T/mn version débridé 28 KW a 6800T/mn |
| Couple maxi | 46.Nm a 5800 T/mn |
| Décibels | ≤80dB |
| Ratio de compression | 10.7 :1 |
| Ralenti | 900+100rpm |
| Emission CO | 176 g/km a 3375 T/mn |
| Emission HC | 1.5g/km |
| Type de carburant moteur | SP 95 ou 98 Attention pas de SP 95 E10 |
| Type d'huile moteur | SAE 4 T 10W-40 compétition |
| Type d'huile boîte de vitesse | SAE 85W/90 |
| Lubrification | Pression par pompe a huile |
| Liquide de refroidissement | liquide automobile |
| Allumage | CDI |
| Alimentation | injection mono point avec pompe à essence électrique |
| Démarrage | Electrique |
| Bougie d'allumage | NGK D7EA |
| Ecartement bougie d'allumage | 0.6-0.7mm |
| Embrayage | Automatique, centrifuge, Sec, |
| Type de transmission | CVT automatique + marche arrière |
| Vitesse maxi | 90 km/h |

**CAPACITES**

| | |
|---|---|
| Réservoir d'essence | 25L |
| Huile moteur | 1.8 à 2L suivant changement du filtre |
| Pont avant | 0.2L au niveau du bouchon de remplissage |
| Pont arrière | 0.3L juste au dessus de la fenêtre de contrôle |
| Liquide de refroidissement | 1.4L niveau dans le bocal au maxi de sa limite supérieur |

**EQUIPEMENTS ELECTRIQUE**

| | |
|---|---|
| Klaxon | 12V 3A 105dB, 93<db (A) <112 |
| Phare | 12V 35W |
| Feu arrière | 12V 5W/21W |
| Clignotant | 12V 10W |
| Lumière plaque d'immatriculation | 12V 5W |
| Batterie | 12V 18AH |

**CHASSIS**

| | |
|---|---|
| Rayon tournant | 5m |
| Frein avant/arrière | Disque hydraulique |
| Distance de freinage | < 7m à 30km/h |
| Frein à main | Disque hydraulique, contrôle manuel |
| Roue avant | 25x8-12 |
| Roue arrière | 25x10-12 |

**PRESSION DES PNEUS**

| | |
|---|---|
| Avant et arrière | de 0.8 à 1.2 Bar |

# 10. Appareillage et circuit électrique

## 11. Faisceau de câbles

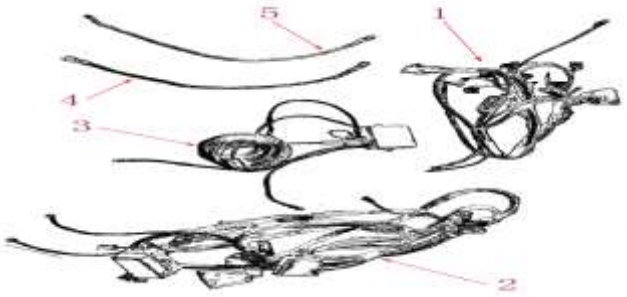


| N° | Référence | Nom | Quantité |
|---|---|---|---|
| 1 | RLG1500-4WD-1801100 | Faisceau de câblage principal | 1 |
| 2 | RLG1500-4WD-1801200 | Faisceau de câblage secondaire | 1 |
| 3 | RLG1500-4WD-1801201 | Ligne de pont franchissante positive | 1 |
| 4 | RLG1500-4WD-1801202 | Ligne de pont traversante négative | 1 |
| 5 | RLG1500-4WD-1820001 | Faisceau de relais de treuil | 1 |

### 11.2 Batterie, plaque de base, ECU

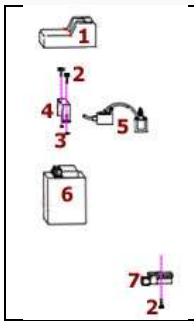


| N° | Référence | Nom | Quantité | Remarques |
|---|---|---|---|---|
| 1 | RLG500-4WD-2500200 | Couvercle de la batterie | 1 | |
| 2 | GB / 5787-1986 | Boulon (plaqué vert armée, qualité 8.8) | 3 | M6 X 16 |
| 3 | GB / T6187.1-2000 | Ecrou | 2 | M6 |
| 4 | RLG500-4WD-1821001 | Bride de fixation batterie | 1 | |
| 5 | RLG500-4WD-1821011 | Relais de démarrage | 1 | |
| 6 | RLG500-4WD-1821000 | Batterie | 1 | |
| 7 | 100072231 ECU | ECU | 1 | |

### 11.3 Démarreur

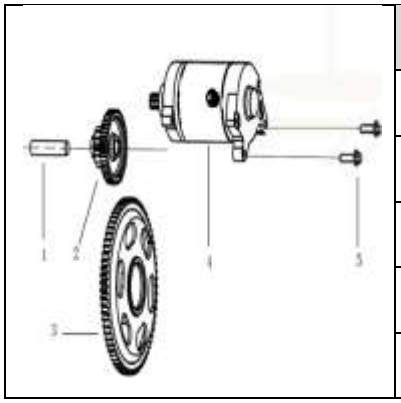

| N° | Référence | NOM | Remarque |
|---|---|---|---|
| 1 | 1100079387 | Axe d'arbre à double pignon | ATV500 |
| 2 | 2100079470 | Pignon double | ATV500 |
| 3 | 3100079471 | Pignon principal de démarrage | ATV500 |
| 4 | 4100079467-0001 | moteur de démarreur | ATV500 |
| 5 | 5100011533-0005 | Boulon de fixation (zinc blanc bleu) | M6 × 22 2 |

## 11.4 Alternateur

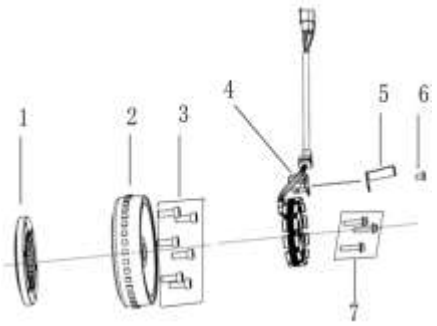


| N° | Référence | NOM | Remarque |
|---|---|---|---|
| 1 | 100079466 | Embrayage à roue libre | |
| 2 | 100079469 | Rotor (volant magnétique) ATV500 | 12 V18 pôles interface CC pleine onde triphasée SQBZ-B52_L1: 1100 |
| 3 | 100100499-0002 (CG125D) | Boulon M8 × 18 | 6 boulons |
| 4 | 100079468-0002 | Stator | |
| 5 | 100079372 | Plaque de fixation | |
| 6 | 100031911-0004 (GB5783) | boulon M6 × 10 (zinc blanc bleu) | |
| 7 | 100011536-0002 (GB16674) | boulon de plaque M6 × 30 (zinc blanc bleu) | 7 boulons |

## 11.5 Eclairage

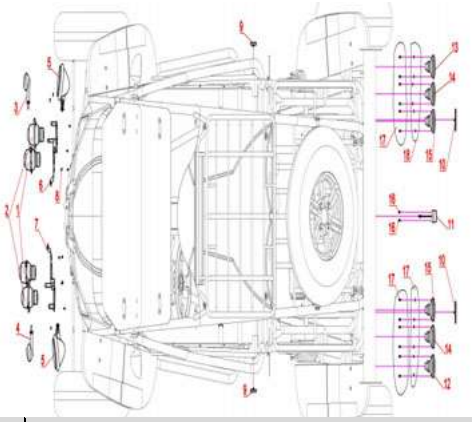

| N° | Référence | Nom | Quantité | Remarques |
|---|---|---|---|---|
| 1 | RLG1500-4WD-1802120 | Feu de croisement | 2 | |
| 2 | RLG1500-4WD-1802110 | Feux de route | 2 | |
| 3 | RLG1500-4WD-1802220 | Clignotant avant droit | 1 | |
| 4 | RLG1500-4WD-1802210 | Clignotant avant gauche | 1 | |
| 5 | RLG1500-4WD-1803000 | Phare de jour | 1 | |
| 6 | RLG1500-4WD-1802130 | Support d'éclairage avant droit | 1 | |
| 7 | RLG1500-4WD-1802140 | Support de phare gauche | 1 | |
| 8 | GB / T845-85 | Vis auto taraudeuse | 12 | ST4.2 × 12 |
| 9 | RLG1500-4WD-1803001 | Réflecteurs latéraux | 2 | |
| 10 | RLG1500-4WD-1803002 | Réflecteurs arrière | 2 | |
| 11 | RLG1500-4WD-1802600 | Eclairage de plaque d'immatriculation | 1 | |
| 12 | RLG1500-4WD-1802200 | Clignotant arrière gauche | 1 | |
| 13 | RLG1500-4WD-1802201 | Clignotant arrière droit | 1 | |
| 14 | RLG1500-4WD-1802500 | Feux arrière | 2 | |
| 15 | RLG1100-4WD-1826000 | Rétro éclairage | 2 | |
| 16 | GB / T818-2000 | Vis à tête cruciforme | 2 | M5 × 20 |
| 17 | GB / T818-2000 | Vis à tête cruciforme | 12 | M5 × 25 |
| 18 | GB / T6187.2-2000 | Écrou de bride | 12 | M5 |

## 11.6 Appareillage électrique

| N° | Référence | Nom | Nombre | Remarque |
|---|---|---|---|---|
| 1 | 100105420 | CG250D Pompe à carburant | 1 | |
| 2 | 100105415 | Support d'injecteur | 1 | CG250D |
| 3 | 100085031 | Injecteur de carburant | 1 | ATV500 |
| 4 | 100078759 | Corps de papillon d'injection électrique | 1 | refroidi par eau LY350 (Ø42) |
| 5 | 100061242 | Manchon de Raccordement (pipe d'admission) | 1 | NC450 manchon en caoutchouc |
| 6 | 100097044 | Régulateur de tension | 1 | redresseur ATV500 (MT12V18-ZSL64) |
| 7 | 100105385 | Collier de serrage manchon | 2 | LY350 |
| 8 | 100105482 | Collier de tuyau d'échappement | 8 | H50 (Ø 10-16) |
| 9 | 100201273 | Tuyau de carburant haute pression | 1 | CG250D |
| 10 | 100204303 | Bobine d'allumage | 1 | NC250 EFI |
| 11 | 100062907 | Capteur de pression d'air d'admission | 1 | NC250 (petit MAP) |
| 12 | 100105418 | Capteur d'oxygène | 1 | CG250D |
| 13 | 100204205 | Raccord en T de carburant | 1 | EFI CG250D (sans support) |
| 14 | 100072231 | Unité de commande électronique | 1 | CG250D (ECU_Single Cylinder_Euro Four) |
| 15 | 100096571 | Capuchon de bougie d'allumage | 1 | ATV500 EFI |
| 16 | 100201288 | Filtre à carburant | 1 | CG250D |
| 17 | 100104482 | coude moyen | 1 | CG250D |
| 18 | 100104481 | tête directe moyenne | 1 | CG250D |
| 19 | 100011171-0002 | boulon (zinc blanc bleu) | 2 | M6 × 12 |

# 12. Groupe moto propulseur

## 12.3 Moteur

### Culasse

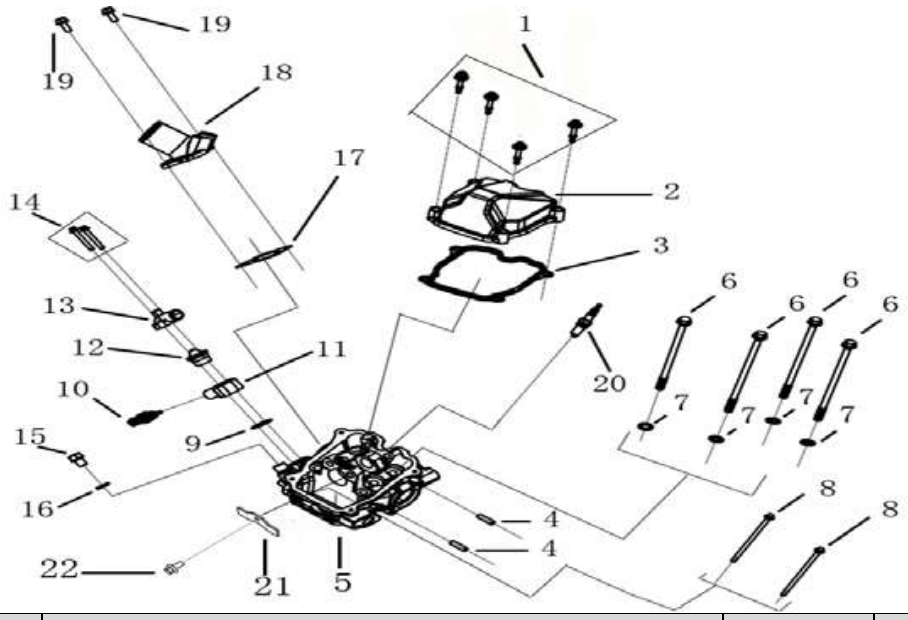


| N° | Référence | Nom | Quantité | Remarque |
|---|---|---|---|---|
| 1 | 100089074-0001 | Boulon de couvercle de culasse (zinc blanc bleu) | 4 | M6 × 40 |
| 2 | 100079445-0001 | Couvercle supérieur de culasse | 1 | (plastique noir) |
| 3 | 100079432 | Bague d'étanchéité pour couvercle de culasse | 1 | |
| 4 | 100100449-0002 | Goujon de fixation pot d'échappement | 2 | CM250 M8 × 44 |
| 5 | 100079352-0002 | Culasse | 1 | |
| 6 | 100079427 | Boulon de culasse | 4 | M10 × 190-1.5 |
| 7 | 100106393 | Rondelle plate phosphatée | 4 | Ø10,5 × 2 × 20 |
| 8 | 100081285-0001 | Boulon de qualité _8.8 (zinc blanc bleu) | 2 | GB16674.1<br>M6 × 132 |
| 9 | 100079431 | Joint torique | 1 | Ø28 × 2,5_fluorubber |
| 10 | 100201289 | Capteur de température du liquide de refroidissement | 1 | CG200-A |
| 11 | 100079391-0001 | Base de thermostat | 1 | |
| 12 | 100201768 | Thermostat | 1 | NC250 |
| 13 | 100079393 | couvercle de thermostat | 1 | |
| 14 | 100011539-0001 | GB16674 petite plaque boulon (zinc blanc bleu) | 2 | M6 × 45 |
| 15 | 100100331-0006 | Bouchon de vidange d'huile (zinc blanc bleu) | 1 | CG125D |
| 16 | 100106548 | Rondelle plate | 1 | Ø12,1 × 2 × 20 |
| 17 | 100096995 | Joint de pipe d'admission | 1 | |
| 18 | 100096328 | Pipe d'admission EFI () | 1 | JQ-2E |
| 19 | 100011313-0004 | GB5789 boulon (zinc blanc bleu) | 2 | M8 × 20 |
| 20 | 100079462 | Bougie d'allumage | 1 | NGK_DCPR8E |
| 21 | 100079435 | Plaque de blocage | 1 | ATV500 |
| 22 | 100055591-0006 | Boulon | 1 | GB16674 M6×12 |

## Cylindre

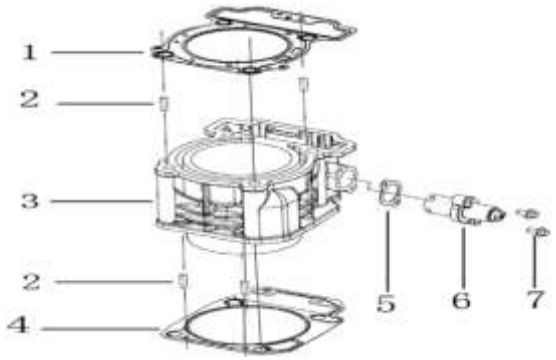


| N° | Référence | Nom | Quantité | Remarque |
|---|---|---|---|---|
| 1 | 100079365 | Joint de culasse | 1 | |
| 2 | 100100909 | Goupille cylindrique | 4 | Ø 5×11.8 |
| 3 | 100079442-0001 | Cylindre (type 495) | 1 | |
| 4 | 100079366 | Joint de culasse | 1 | |
| 5 | 100079367 | Joint du tendeur de distribution | 1 | |
| 6 | 100079456 | Tendeur de distribution | 1 | |
| 7 | 100011534-0002 | Boulon de fixation du tendeur ((zinc blanc bleu) | 2 | M6×25 |

## Embiellage & Piston

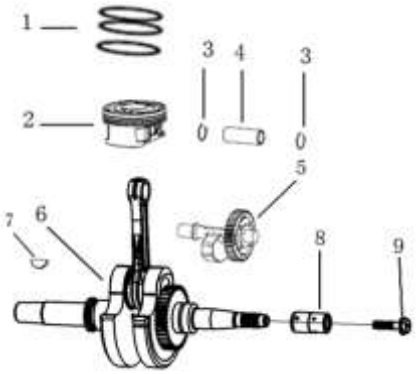


| N° | Référence | Nom | Quantité | Remarque |
|---|---|---|---|---|
| 1 | 100079476 | segment de piston | 3 | ATV500 (un segment d'huile PVD) |
| 2 | 100079477 | Piston | 1 | ATV |
| 3 | 100079441 | Clips d'axe de piston | 2 | ATV500 |
| 4 | 100079389 | Axe de piston | 1 | ATV500 |
| 5 | 100079412 | Pignon d'équilibrage | 1 | ATV500 |
| 6 | 100079413 | Ensemble «  bielle & vilebrequin | 1 | ATV500 |
| 7 | 100031699 | Clavette | 1 | 4 × 5 × Ø16_RoHS |
| 8 | 100079386 | Entretoise d'arbre de rotor alternateur | 1 | ATV 500 |
| 9 | 100079425 | Boulon de blocage alternateur | 1 | ATV 500 (M10 × 40_ pas 1,25) |

## Distribution

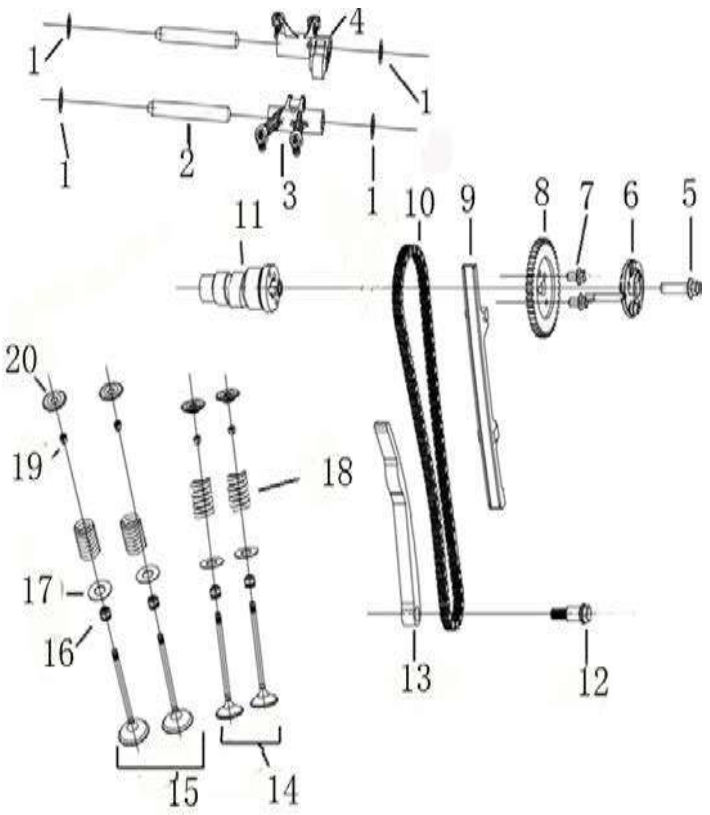


| N° | Référence | Nom | Nombre |
|---|---|---|---|
| 1 | 100102761 | Rondelle, Ø 12,2 × 20× 0,5 | 4 |
| 2 | 100079436 | Axe de culbuteur | 2 |
| 3 | 100079440 | Pièce d'assemblage de culbuteur | 1 |
| 4 | 100079439 | Pièce d'assemblage de culbuteur | 1 |
| 5 | 100011319-0001 | Boulon, M8 × 32 (zinc blanc bleu) | 1 |
| 6 | 100079479 | Plaque de fixation d'arbre à cames | 1 |
| 7 | 100031911-0004 | boulon M6 × 10 (zinc blanc bleu) | 2 |
| 8 | 100079478 | Pignon de distribution (ATV500 100105047) | 1 |
| 9 | 100079398 | Patin de guidage de chaîne de distribution | 1 |
| 10 | 100079408 | chaîne de distribution (9 × 122 dents) | 1 |
| 11 | 100079480 | Arbre à cames | 1 |
| 12 | 100079428 | Boulon de fixation du tendeur de chaîne | 1 |
| 13 | 100079399 | Tendeur de | 1 |
| 14 | 100079437 | Soupape d'échappement | 2 |
| 15 | 100079438 | Soupape d'admission | 2 |
| 16 | 100303241 | Joint de tige de soupape | 4 |
| 17 | 100079380 | Siège de ressort de soupape inférieur | 4 |
| 18 | 100079385 | Ressort de soupape | 4 |
| 19 | 100079382 | Clips conique de verrouillage | 8 |
| 20 | 100079381 | siège de ressort de soupape supérieur | 4 |

## Couvercle de carter droit

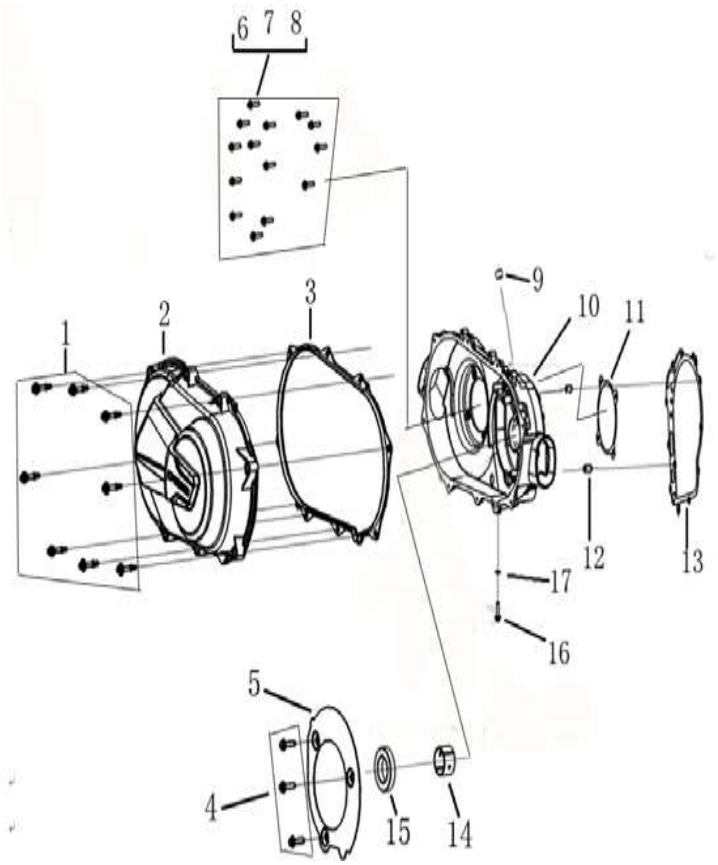


| N° | Référence | Nom | Nombre | Remarque |
|---|---|---|---|---|
| 1 | 100089074-0001 | Boulon de couvercle de carter (zinc blanc bleu) | 8 | ATV500 M6 × 40 |
| 2 | 100079454-0001 | Couvercle du carter droit | 1 | ATV 500 noir en plastique |
| 3 | 100079397 | Joint de couvercle droit | 1 | ATV500, R |
| 4 | 100055591-0006 | Boulon de déflecteur (zinc blanc bleu) | 3 | GB16674 M6 × 12 |
| 5 | 100079375 | déflecteur | 1 | ATV500 |
| 6 | 100055588-0006 | Boulon de carter (zinc blanc bleu) | 4 | GB16674 M6 × 20 |
| 7 | 100011536-0002 | Boulon de carter (zinc blanc bleu) | 4 | GB16674 M6 × 30 |
| 8 | 100011538-0003 | Boulon de carter (zinc blanc bleu) | 7 | GB16674 M6 × 40 |
| 9 | 100042237 | Bouchon d'étanchéité du cylindre | 1 | ZS276 (R1 / 8) |
| 10 | 100079419-0001 | Second bloc de carter droit (rectification par grenaillage) | 1 | ATV500 |
| 11 | 100079363 | Joint arrière de carter droit | 1 | ATV500 |
| 12 | 100101211 | Goupille | 2 | Ø8 × 14 × Ø7 |
| 13 | 100079364 | Joint avant de carter droit | 1 | ATV500 |
| 14 | 100079394 | Palier de vilebrequin | 2 | ATV 500 |
| 15 | 100079447 | Joint SPI (caoutchouc fluoré) | 1 | Ø 32 × 55 × 10 |
| 16 | 100055591-0006 | Boulon | 1 | GB16674 M6 × 12 |
| 17 | 100106563 | Rondelle plate | 1 | Ø 6,2 × 1 × 12 |

## Carter droit

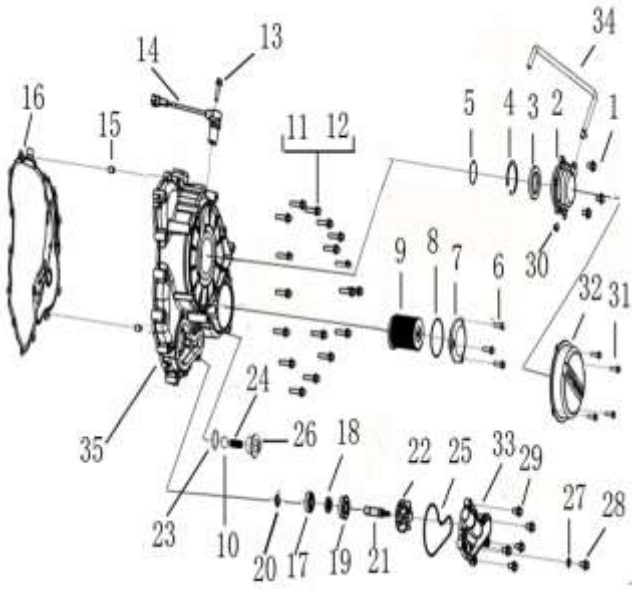


| N° | Référence | Nom | Quantité | Remarque |
|---|---|---|---|---|
| 1 | 100055589-0006 | Boulon | 3 | M6 × 16 |
| 2 | 100079460-0001 | Bouchon de carter | 1 | ATV500 |
| 3 | 100104798 | Joint SPI (caoutchouc fluoré) | | GY6 27 × 42 × 7 |
| 4 | 100011084 | Clips de retenue | 1 | GB893 Ø42 |
| 5 | 100079430 | Joint torique | 1 | Ø48 × 2,5 |
| 6 | 100011531-0007 | Boulon (zinc blanc bleu) | 3 | M6 × 18 |
| 7 | 100088815-0001 | Bouchon de filtre à huile | 1 | ATV500 |
| 8 | 100079429 | Joint torique | 1 | Ø 62 × 2,5 |
| 9 | 100079378 | Filtre à huile | 1 | ATV500 |
| 10 | 100079563 | Bille d'acier (GB308) | 1 | Ø 13.494 |
| 11 | 100011538-0003 | Boulon (GB166) | 16 | 74 M6 x 40 |
| 12 | 100011544-0001 | Boulon (GB16674) | 2 | M6 x 75 |
| 13 | 100055589-0006 | Boulon (GB16674) | 1 | M6 x 16 |
| 14 | 100079404 | Capteur de position de vilebrequin | 1 | « tachymétrique» |
| 15 | 100101211 | Goupille | 1 | Ø 8 x14 x7,2 |
| 16 | 100079362 | joint de couvercle de carter gauche | 1 | ATV500 |
| 17 | 100100971 | Roulement | 1 | 6000 |
| 18 | 100208940 | Joint SPI | 1 | 10 X 20 X 5 |
| 19 | 100201478 SB125 | Joint d'arbre de pompe à eau | 1 | |
| 20 | 100011094 | Circlips (GB894) | 1 | Ø de l'arbre 10 Ø intérieur 9.3 |
| 21 | 100086905 | Arbre de pompe à eau | 1 | ATV500 |
| 22 | 100086904 | Turbine de pompe à eau | 1 | ATV500 |
| 23 | 100107699 | Joint torique | 1 | Ø 19 × 2,5_fluorubber |
| 24 | 100079384 | Ressort de décompression | 1 | ATV500 |
| 25 | 100079433 ATV500 | Joint de couvercle de pompe à eau | 1 | |
| 26 | 100079461-0001 | Couvercle de la soupape de décharge | 1 | ATV500 |
| 27 | 100106563 | Rondelle plate | 1 | Ø 6,2 × 1 × 12 |
| 28 | 100055591-0006 | Boulon (GB16674) | 1 | M6 x 12 |
| 29 | 100011533-0005 | Boulon (GB16674) | 5 | M6 |
| 30 | 100310070 | Capuchon d'étanchéité | 1 | ZS465 |
| 31 | 100055591-0006 | Boulon (GB16674) zinc blanc bleu | 4 | M6 x 12 |
| 32 | 100079457-0001 | Couvercle décoratif gauche | 1 | ATV500 Plastique noir |
| 33 | 100079481-0001 | Couvercle de la pompe à eau | 1 | ATV500 |
| 34 | 100079452 | Tuyau de reniflard | 1 | ATV500 |
| 35 | 100079418-0001 | Couvercle gauche | 1 | ATV500 |

## Carter gauche A

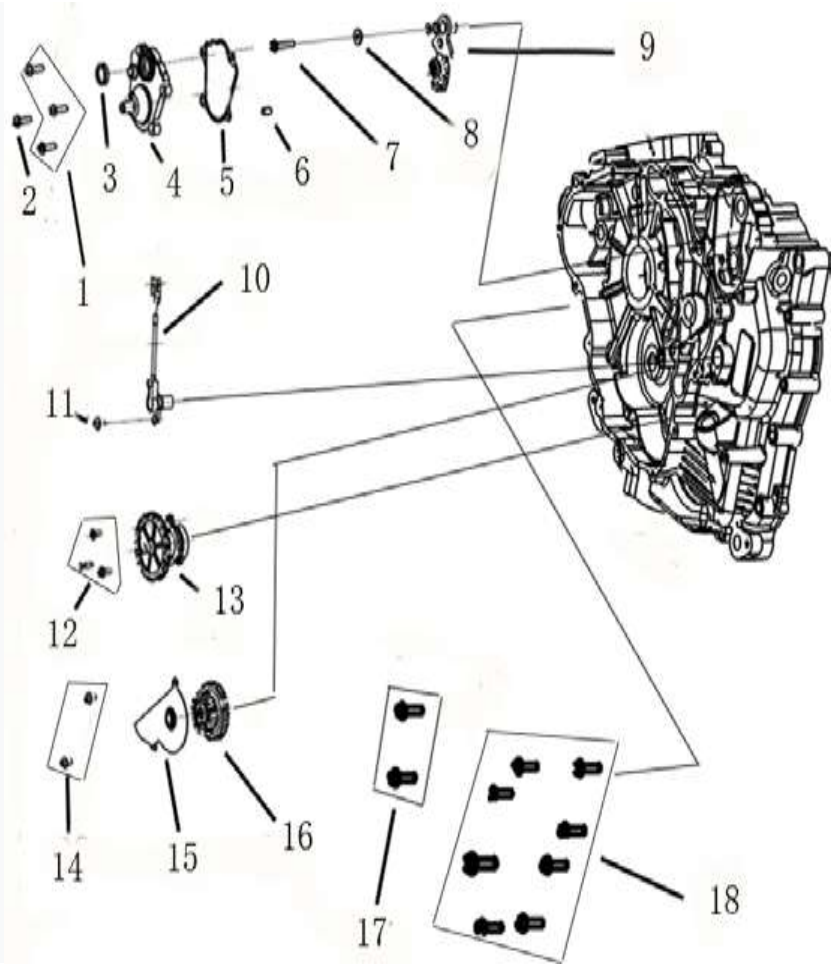


| N° | Référence | Nom | Quantité | Remarque |
|---|---|---|---|---|
| 1 | 100011534-0002 | Boulon (GB16674) zinc blanc bleu | 3 | M6 × 25 |
| 2 | 100031957-0007 | Boulon (GB16674) zinc blanc bleu | 1 | M6 x 32 |
| 3 | 100079449 | Joint SPI | 1 | Ø15 x 25 x 5_fluorubber |
| 4 | 100079379-0001 | Couvercle de montage du sélecteur de vitesse | 1 | |
| 5 | 100079361 | Joint de couvercle de montage du sélecteur | 1 | ATV500 |
| 6 | 100101211 | Goupille | 1 | Ø8 x14 x7,1 |
| 7 | 100011537-0002 | Boulon (GB16674) zinc blanc bleu | 1 | M6 x 35 |
| 8 | 100053259 | Plaque d'arrêt Arbre | 1 | |
| 9 | 100079463 | Levier de vitesses | 1 | |
| 10 | 100079403 | Détecteur de vitesse | 1 | ATV500 |
| 11 | 100011520-0002 | Boulon (GB16674) zinc blanc bleu | 1 | M6 × 12 |
| 12 | 100055591-0006 | Boulon (GB16674) zinc blanc bleu | 3 | M5 × 16 |
| 13 | 100080855 | Pompe à huile | 1 | |
| 14 | 100055591-0006 | Boulon (GB5789) zinc blanc bleu | 2 | M6 x 12 |
| 15 | 100079374 | Couvercle de pompe à huile | 1 | |
| 16 | 100080856 | Engrenage de pompe à huile | 1 | |
| 17 | 100011331-0002 | Boulon (GB5789) zinc blanc bleu | 2 | M8 × 50 |
| 18 | 100011542- | Boulon (GB16674) zinc blanc bleu | 7 | M6 × 60 |

## Carter gauche B

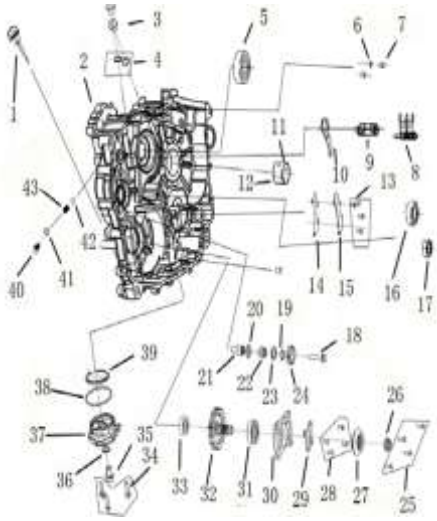

| N° | Référence | Nom | Quantité | Remarque |
|---|---|---|---|---|
| 1 | 100079455-0001 | Jauge d'huile | 1 | Avec Joint torique |
| 2 | 100079444-0001 | Demi-carter gauche côté volant moteur | 1 | ATV500 |
| 3 | 100079406 | Bouchon de remplissage d'huile | 1 | M14 × 12 pas de 150 |
| 4 | 100106552 | Rondelle | 2 | Ø14 × 1,5 × 20 |
| 5 | 100101107 | Roulement | 1 | 63 / 22JR2C3 |
| 6 | 100300390 | Joint torique acrylique | 1 | Ø 10 × 1,6 |
| 7 | 100010557 | Pion de positionnement | 3 | Ø 10 × 14 |
| 8 | 100079416 | Fourchette du sélecteur de vitesse | 1 | ATV500 |
| 9 | 100079417 | Axe du sélecteur de vitesse | 1 | ATV500 |
| 10 | 100079371 | Levier du sélecteur de vitesse | 1 | ATV500 |
| 11 | 100079396 | Bague de palier de vilebrequin | 1 | ATV500 |
| 12 | 100079395 | Bague de palier de vilebrequin | 1 | ATV500 |
| 13 | 100055591-0006 | Boulon zinc blanc bleu (GB16674) | 4 | M6 × 12 |
| 14 | 100079453 | Joint de couvercle de conduit d'huile | 1 | ATV500 |
| 15 | 100079373 | Couvercle de conduit d'huile | 1 | ATV500 |
| 16 | 100100988 | Roulement | 1 | 6203 |
| 17 | 100100984 | Roulement | 1 | 6202 |
| 18 | 100011330-0002 | Boulon, zinc blanc bleu (GB5789) | 1 | M8 × 48 |
| 19 | 100011102 | Circlipss (GB894) | 1 | Ø de l'arbre 20 Ø intérieur 18,5 |
| 20 | 100079369 | Rondelle plate | 1 | Ø 20,5 × 1,5 × 30 |
| 21 | 100079388 | Broche de renvoi de marche arrière | 1 | ATV500 |
| 22 | 100079464 | Roulement | 1 | 20 × 25 × 12 |
| 23 | 100079369 | Rondelle plate | 1 | Ø 20,5 × 1,5 × 30 |
| 24 | 100079414 | Pignon inverseur de marche | 1 | ATV500 |
| 25 | 100011317-0001 | Boulon, zinc blanc bleu (GB5789) | 4 | M8 × 28 |
| 26 | 100080857 | Contre-écrou biseauté | 1 | ATV500 M22 × 8 |
| 27 | 100081281 | Ensemble de cône actif de sortie | 1 | ATV500 |
| 28 | 100081286-0001 | boulon zinc blanc bleu (GB2673) | 4 | M8 × 20 |
| 29 | 100081277 | Plaque de recouvrement | 2 | ATV500 |
| 30 | 100081278-0001 | Pignon conique | 1 | ATV500 |
| 31 | 100079105 | Roulement | 1 | 6305 |
| 32 | 100079475 | Pignon de transmission | 1 | ATV500 |
| 33 | 100054649 | Roulement | 1 | 6303 |
| 34 | 100055588-0006 | Boulon zinc blanc bleu (GB16674) | 3 | M6 × 20 |
| 35 | 100100331-0006 | Bouchon de vidange d'huile | 1 | CG125D |
| 36 | 100106548 | Rondelle plate | 1 | Ø12,1 × 2 × 20 |
| 37 | 100079458-0001 | Bouchon de crépine d'huile | 1 | ATV500 |
| 38 | 100079429 | Joint torique | 1 | Ø 62 × 2,5 |
| 39 | 100079376 | Filtre à huile (tamis) | 1 | ATV500 |
| 40 | 100079424 | Boulon (tambour variateur de vitesse) | 1 | M14 × 23 au pas de 150 |
| 41 | 100106552 | Rondelle plate | 1 | Ø 14 x 1,5 × 20 |
| 42 | 100010937 | Bille d'acier (GB308) | 1 | Ø 9,5 |
| 43 | 100079383 | Ressort | 1 | ATV500 |

## 12.3 Circuit de refroidissement

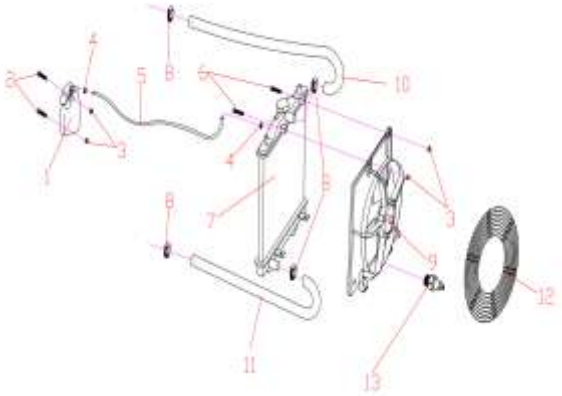

| N° | Référence | Nom | Quantité | Remarque |
|---|---|---|---|---|
| 1 | 2401000 | Réservoir auxiliaire | 1 | |
| 2 | GB / 5787-1986 | Boulon (plaqué vert armée, qualité 8.8) | 2 | M6 x 16 |
| 3 | GB / T6187.2-2000 | Écrou | 4 | M6 |
| 4 | 2302100 | Collier de serrage | 2 | 9-16 mm |
| 5 | 2401001 | Durite d'eau du réservoir auxiliaire | 1 | RLG500-4WD |
| 6 | GB / 5787-1986 | Boulon | 2 | Ø6 x 20 |
| 7 | 2401101 | radiateur | 1 | |
| 8 | 230210 | Collier de serrage | 4 | 18-32 mm |
| 9 | 2401102 | Moteur de ventilateur | 1 | RLG500-4WD |
| 10 | 2401103 | Durite d'eau (longue) | 1 | RLG500-4WD |
| 11 | 2401104 | Durite d'eau (courte) | 1 | RLG500-4WD |
| 12 | 2401300 | Grille de protection du ventilateur | 1 | RLG500-4WD |
| 13 | 2405000 | Sonde de température d'eau | 1 | RLG500-4WD |

## 12.3 .Echappement catalytique

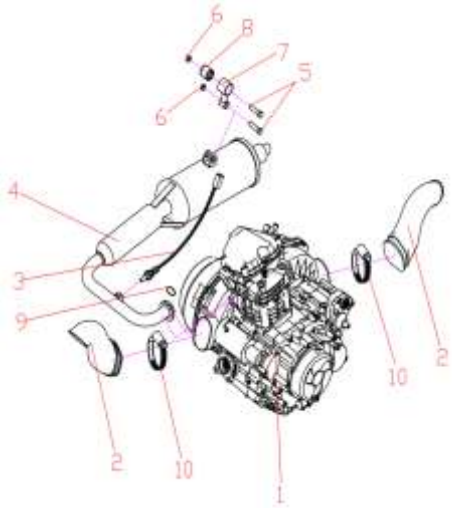

| N° | Référence | Nom | Quantité | Remarque |
|---|---|---|---|---|
| 1 | 1000000a | Moteur et boîte de vitesses | 1 | RLG500-4WD |
| 2 | 1000100 | Manchettes moteur | 5 | |
| 3 | 1809500 | Capteur d'oxygène | | |
| 4 | 1300000 | Silencieux d'échappement | | |
| 5 | GB/5787-1986 | Boulon | 2 | M10 x 65 |
| 6 | T6187.1-2000 | Écrou | 2 | M10 |
| 7 | 1300900 | Bride de fixation du silencieux | 1 | |
| 8 | 1300901 | Manchon | 1 | |
| 9 | 1300800 | Joint d'échappement en cuivre | 1 | Ø45 |
| 10 | 230210 | Collier | 4 | 40-63 mm |

## 12.4 Circuit d'admission d'air

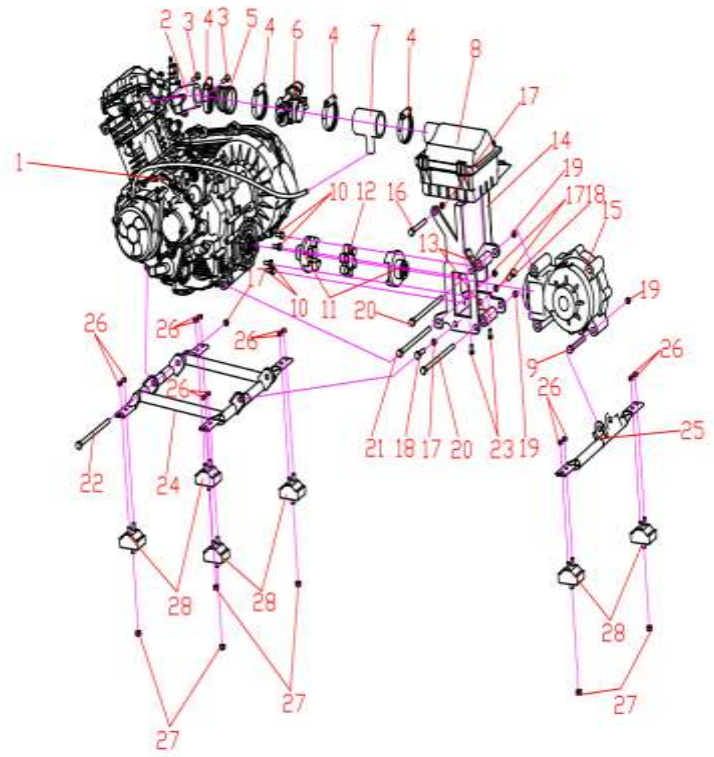


| N° | Référence | Nom | Quantité | Remarque |
|---|---|---|---|---|
| 1 | 1000000a | Moteur et boîte de vitesses | 1 | RLG500-4WD |
| 2 | 100096328 | Corps papillon | 1 | RLG1500-4WD |
| 3 | GB / 5787-1986 | Boulon | 2 | M8 x 20 |
| 4 | 230210 | Collier | 4 | 40-63 mm |
| 5 | 100061242 | Manchette de raccordement caoutchouc | 1 | RLG500-4WD |
| 6 | 100078759 | papillon des gaz | 1 | RLG500-4WD |
| 7 | 1100001 | Durite de raccordement du filtre à air | 1 | RLG500-4WD |
| 8 | 1100000 | Filtre à air | 1 | RLG500-4WD |
| 9 | GB / 5787-1986 | Boulon | 1 | M14 x 195 au pas de 150 |
| 10 | GB / T6187.1-2000 | Écrou | 4 | M8 * 35 |
| 11 | 1827000 | Ensemble de couplage | 1 | |
| 12 | 1827100 | Croisillon de couplage | 1 | |
| 13 | 2103100 | Entretoise de centrage du pont arrière | 2 | |
| 14 | 1732000 | Cadre de raccordement du pont arrière | 1 | |
| 15 | 2103000 | Pont différentiel arrière | 1 | |
| 16 | GB / 5787-1986 | Boulon | 1 | M12 x 115 au pas de 125 |
| 17 | GB / 5787-1986 | Boulon | 1 | M12 x 115 au pas de 125 |
| 18 | GB / 5787-1986 | Boulon plaqués vert armée, qualité 8.8 | 2 | M12 x 30 |
| 19 | GB / T6187.1-2000 | Écrou | 3 | M14 |
| 20 | GB / 5787-1986 | Boulon | 1 | M14 x 195 |
| 21 | GB / 5787-1986 | Boulon | 2 | M12 x 180 au pas de 125 |
| 22 | GB / 5787-1986 | Boulon (plaqué vert armée, qualité 8.8) | 1 | M12 x 190 au pas de 125 |
| 23 | GB / 5787-1986 | Boulon | 2 | M6 x 16 |
| 24 | 1732100 | Support moteur | 1 | |
| 25 | 1732200 | Support de différentiel arrière | 1 | RLG500-4WD |
| 26 | GB / T6187.1-2000 | Écrou | | M8 au pas de 125 |
| 27 | GB / T6187.1-2000 | Écrou à bride hexagonale | 8 | M10 × 1,25 |
| 28 | 3300000 | Supports moteur (en caoutchouc) | 6 | RLG500-4WD |

## 12.5 Alimentation (sans fonction d'évaporation de carburant

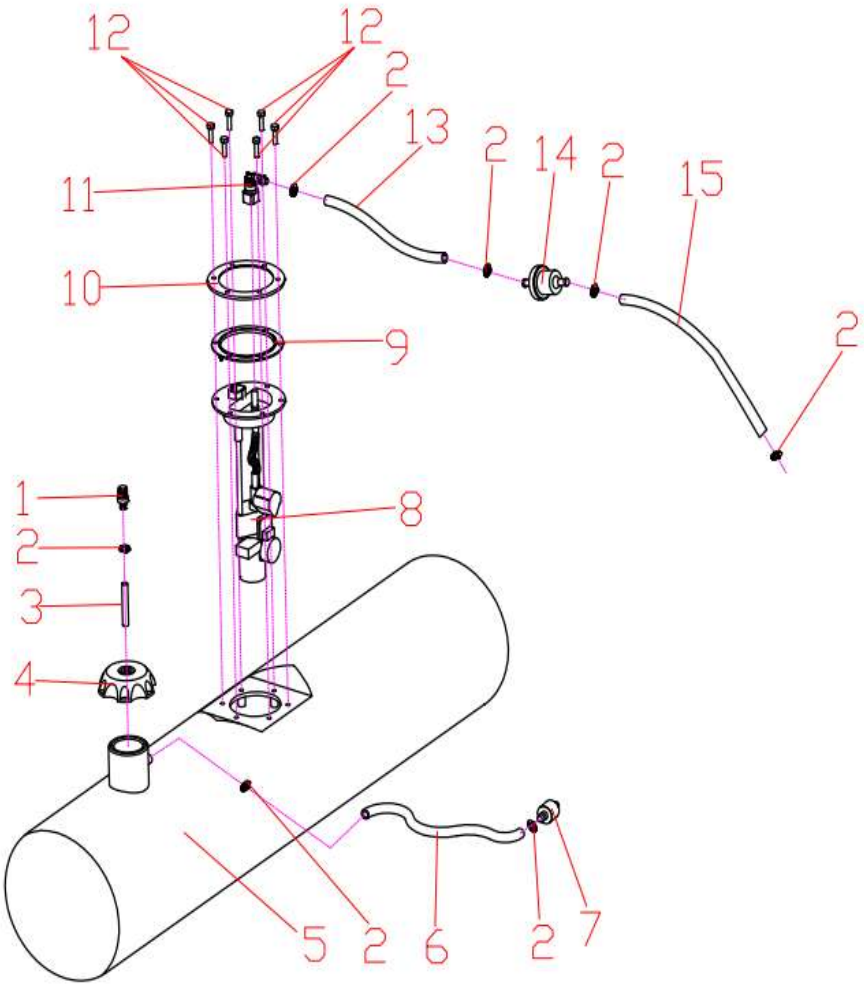


| N° | Référence | Nom | Quantité | Remarque |
|---|---|---|---|---|
| 1 | 1209002 | Limiteur de pression | 1 | |
| 2 | 2302100 | Collier | 7 | 9-16 mm |
| 3 | 1209001 | Event | 1 | |
| 4 | 1209000 | Bouchon de réservoir | 1 | |
| 5 | 1201000 | Réservoir de carburant de 25 L | 1 | Alliage d'aluminium |
| 6 | 2800001 | Durite d'entrée | 1 | |
| 7 | 1211000 | Clapet anti-retour | 1 | |
| 8 | 1202000 | Pompe à essence | 1 | 250KPA |
| 9 | 1208000 | Joint d'étanchéité | 1 | |
| 10 | 1206000 | Plaque de fixation | 1 | |
| 11 | 1211600 | Raccord rapide de durite à 90° | 1 | |
| 12 | GB / 5787-1986 | Boulon de fixation pompe à essence | 6 | M6 × 20 |
| 13 | 1201300 | Durite d'essence I | 1 | |
| 14 | 1203000 | Filtre à essence | 1 | |
| 15 | 1201400 | Durite d'essence II | 1 | |

## 12.6 Alimentation (avec fonction d'évaporation de carburant)

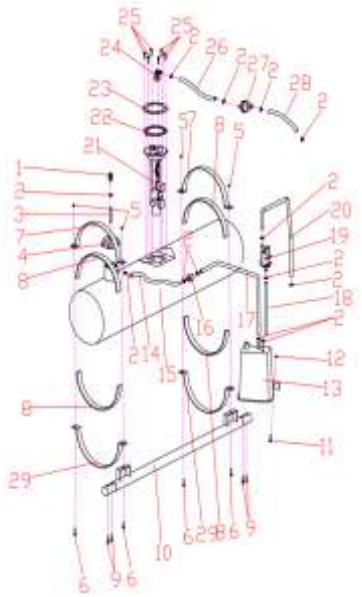

| N° | Référence | Nom | Quantité | Remarque |
|---|---|---|---|---|
| 1 | 1209002 | Limiteur de pression | 1 | |
| 2 | 2302100 | Collier | 12 | 9-16 mm |
| 3 | 1209001 | Event | 1 | |
| 4 | 1209000 | Bouchon de réservoir | 1 | |
| 5 | GB / T6187.1-2000 | Écrou | 4 | |
| 6 | GB / 5787-1986 | Boulon plaqué vert armée, qualité 8.8 | 4 | M8 x 60 |
| 7 | 1201100 | Cercle supérieur de fixation du réservoir | 2 | |
| 8 | 1207000 | Bande de protection de réservoir | 1 | en caoutchouc |
| 9 | GB / T6187.1-2000 | Écrou | 4 | |
| 10 | 1201110 | Tige de fixation du réservoir | 1 | |
| 11 | GB973-1976 | Boulon en acier inoxydable | 1 | M6X20 |
| 12 | GB / T6187.1-2000 | Écrou | 1 | M6 |
| 13 | 2800000 | Cartouche de carbone | 1 | |
| 14 | 2800001 | Tuyau d'entrée de la cartouche de carbone I | 1 | |
| 15 | 1201000 | réservoir de carburant 25L | 1 | alliage d'aluminium |
| 16 | 1211000 | Clapet anti-retour | 1 | |
| 17 | 2800002 | Tuyau d'entrée de la cartouche de carbone II | 1 | |
| 18 | 2800200 | Tuyau de sortie de la cartouche en carbone II | 1 | |
| 19 | 2800100 | Vanne de commande de la cartouche de carbone | 1 | |
| 20 | 2800300 | Tuyau de sortie de la cartouche en carbone II | 1 | |
| 21 | 1202000 | Pompe à essence | 1 | 250KPA |
| 22 | 1208000 | Joint d'étanchéité | 1 | |
| 23 | 1206000 | Plaque de fixation | 1 | |
| 24 | 1211600 | Raccord rapide de durite à 90° | 1 | |
| 25 | GB / 5787-1986 | Boulon | 6 | M6 × 20 |
| 26 | 1201300 | Durite d'essence I | | |
| 27 | 1203000 | Filtre à essence | 1 | |
| 28 | 1201400 | Durite d'essence II | 1 | |
| 29 | 1201200 | Cercle sous le réservoir d'huile | 2 | |

# 13. Transmission & Colonne de direction

## 13.1 Mécanisme de transmission

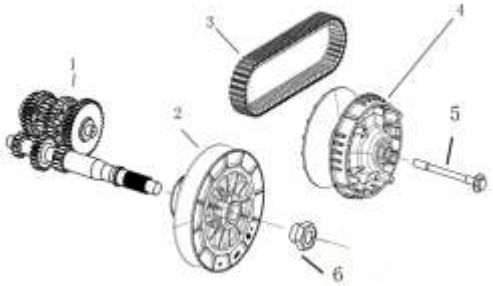


| N° | Référence | Nom | Quantité | Remarque |
|---|---|---|---|---|
| 1 | 100079415 | Arbre de principal de transmission | 1 | ATV500 |
| 2 | 100079410 | Poulie d'entraînement | 1 | ATV500 |
| 3 | 100079409 | Courroie d'entraînement | 1 | ATV500 |
| 4 | 100079411 | Poulie d'entraînement principale | 1 | ATV500 |
| 5 | 100079421 | Boulon filetage inversé | 1 | M12 × 138 au pas de 150 |
| 6 | 100079420 | Contre-écrou | 1 | M20 × 20_ 1,5 |

## 12.2.2 Ponts & Cardans

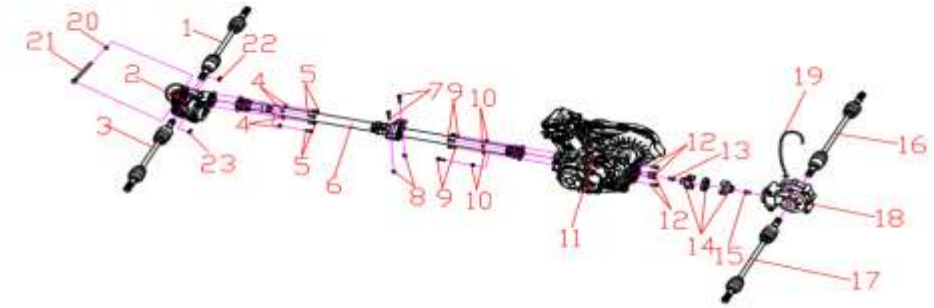


| N° | Référence | Nom | Quantité | Remarques |
|---|---|---|---|---|
| 1 | RLG500-4WD-2101500 | Essieu avant droit | 1 | |
| 2 | RLG500-4WD-2102000 | Pont avant | 1 | Rapport de vitesse: 3,667 |
| 3 | RLG500-4WD-2101400 | Essieu avant gauche | 1 | |
| 4 | GB / T6187.1-2000 | Ecrou de bride | 4 | M8 |
| 5 | GB / 5787-1986 | Boulon de bride (plaqué vert armée, qualité 8.8) | 4 | M8 x 25 |
| 6 | RLG500-4WD-2101300 | Arbre de transmission central | 1 | |
| 7 | GB / 5787-1986 | Boulon de bride (plaqué vert armée, qualité 8.8) | 2 | M10 x 65 |
| 8 | GB / T6187.1-2000 | Ecrou de bride | 2 | M10 |
| 9 | GB / 5787-1986 | Boulon de bride | 4 | M10 x 25 |
| 10 | GB / T6187.1-2000 | Ecrou de bride | 4 | M10 |
| 11 | RLG500-4WD-1000000a | Moteur et boîte de vitesses | 1 | |
| 12 | GB / 5787-1986 | Boulon de bride (plaqué vert armée, qualité 8.8) | 4 | M8 x35 |
| 13 | GB/5787-1986 | Boulon de bride | 1 | M6 x 35 |
| 14 | RLG500-4WD-1827000 | Ensemble d'accouplement | 1 | |
| 15 | GB / 5787-1986 | Boulon de bride | 1 | M6 x 45 |
| 16 | RLG500-4WD-2101700 | Essieu arrière droit | 1 | |
| 17 | RLG500-4WD-2101600 | Essieu arrière gauche | 1 | |
| 18 | RLG500-4WD-2103000 | Pont arrière | 1 | rapport de vitesse: 3,667 |
| 19 | RLG500-4WD-2102100 | Durite de prise d'air du pont | 1 | |

## 13.2 Colonne de direction

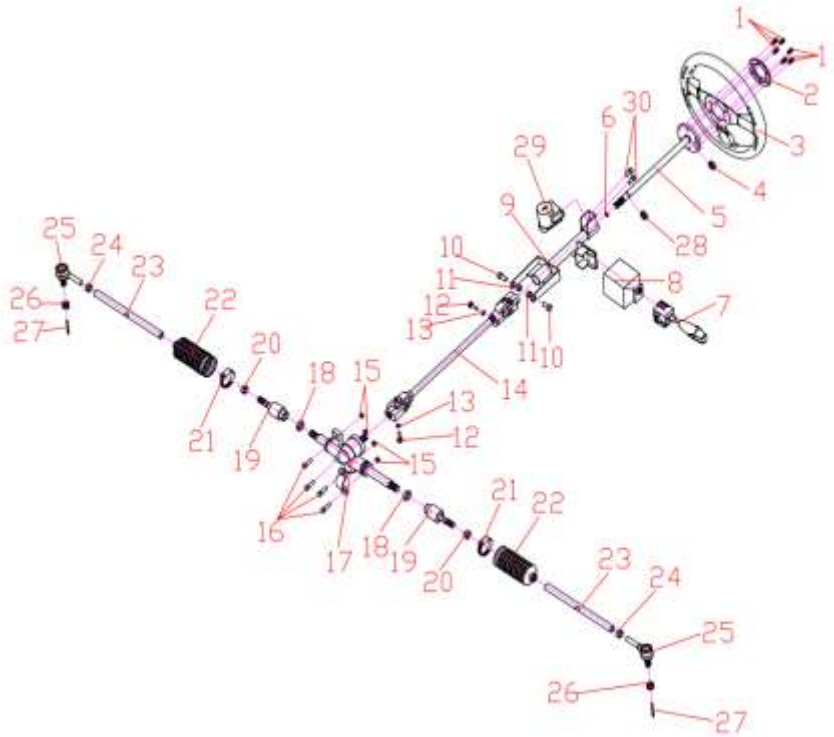


| N° | Référence | Nom | Quantité | Remarques |
|---|---|---|---|---|
| 1 | GB / T16674-1996 | Boulon hexagonal acier inoxydable | 6 | M6 × 12 |
| 2 | 2006400 | Cache central de volant (RLG500-4WD) | 1 | |
| 3 | 2006100 | Volant | 1 | |
| 4 | 2006201 | roulement (RLG500-4WD) | 1 | 6002 ZZ |
| 5 | 2006200 | Colonne de direction (RLG500-4WD) | 1 | |
| 6 | GB/T894.1-86 | Circlips | 1 | Ø15 |
| 7 | 1812100 | Comodo (Phare, clignotants) | 1 | RLG500-4WD |
| 8 | 1812300 | Manchon de protection « comodo » | 1 | RLG500-4WD |
| 9 | 2006300 | Dispositif de réglage de la colonne direction | 1 | RLG500-4WD |
| 10 | GB / 5787-1986 | Boulon | 4 | M10 x 20 au pas de 125 |
| 11 | GB / 5787-1986 | Ecrou | 4 | M10X1.25 |
| 12 | GB / 5787-1986 | Boulon | 2 | M8 * 25 |
| 13 | 2504001 | Boulon (RLG1500-4WD) | 2 | Ø 8 |
| 14 | 2305000 | Arbre de direction | 1 | RLG500-4WD |
| 15 | GB / T6187.2-2000 | Écrou | 4 | M8 |
| 16 | GB / 5787-1986 | Boulon | 4 | M8 × 25 |
| 17 | 2301000 | Crémaillère de direction | 1 | RLG500-4WD |
| 18 | T6187.2-2000 | Écrou | 2 | M16 au pas de 150 |
| 19 | 2302100 | Cardan de direction | 2 | RLG1500-4WD |
| 20 | GB / T6187.2-2000 | Contre Écrou de biellette de direction | 2 | M12 x au pas de 125 |
| 21 | 2302200 | Collier | 2 | 32-44 mm |
| 22 | 2302300 | Soufflet anti-poussière | 2 | |
| 23 | 2302400 | biellette de direction | 2 | 250 mm |
| 24 | GB / T6187.2-2000 | Contre-écrou de biellette de traction (filetage inversé) | 2 | M12 x au pas de 125 |
| 25 | 2302500 | Rotule de biellette de direction | 2 | |
| 26 | GB / T96-85 | Contre écrou de rotule de biellette de direction | 2 | M12 x au pas de 125 |
| 27 | GB / T91-2000 | Goupille fendue | 2 | 2.5 x 30 |
| 28 | 2006202 | roulement | 1 | 6902 ZZ |
| 29 | 2006301 | Taquet de blocage de la colonne direction | 1 | RLG500-4WD |
| 30 | GB / 5787-1986 | Boulon | 2 | M4 x 10 |

# 14. Suspension

## Arrière gauche

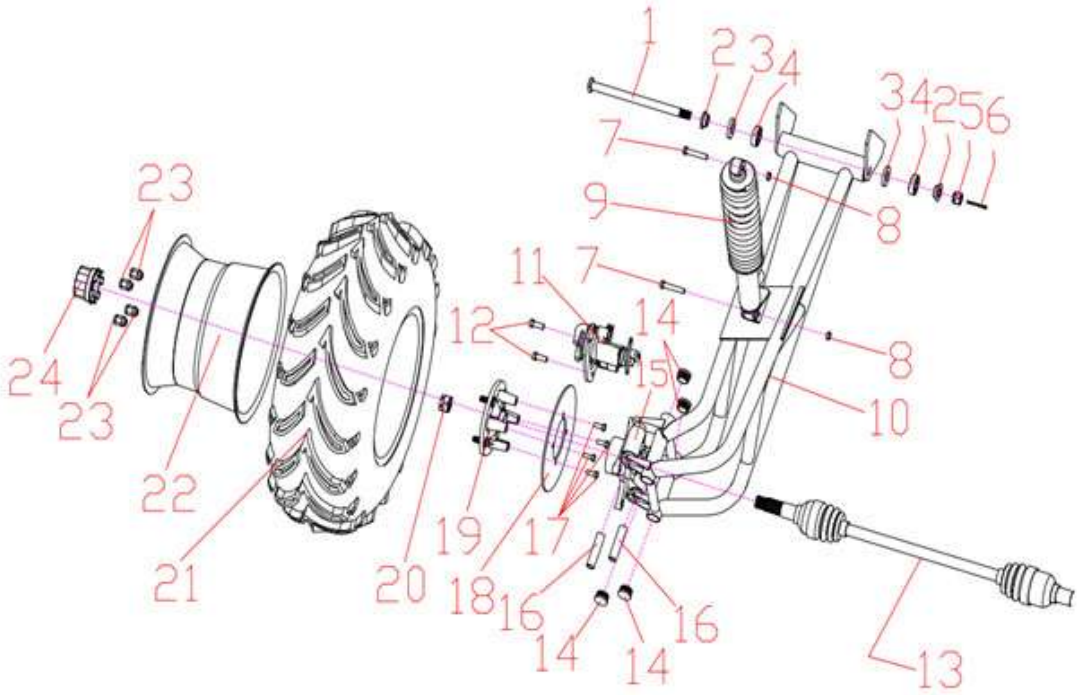


| N° | Référence | Nom | Quantité | Remarques |
|---|---|---|---|---|
| 1 | RLG1500-4WD-1609000 | Axe de bras oscillant arrière gauche | 1 | 17 x 240 |
| 2 | RLG1500-4WD-1607100 | Douille de bras oscillant arrière | 2 | |
| 3 | RLG500-4WD-1604400 | Joint SPI | 2 | 25 x 40 x7 |
| 4 | RLG500-4WD-1604300 | Roulement | 2 | 30203 |
| 5 | GB / T6178-86 | Écrou à fente | 1 | M16 |
| 6 | GB / T91-2000 | Goupille fendue | 1 | 3,2 × 32 |
| 7 | GB / 5787-1986 | Boulon | 2 | M10 x 50 |
| 8 | GB / T6187.2-2000 | Contre écrou | 2 | M10 |
| 9 | RLG500-4WD-1605000 | Amortisseur arrière gauche | 1 | 500 mm |
| 10 | RLG500-4WD-1607000 | Bras oscillant arrière gauche | 1 | |
| 11 | RLG500-4WD-2201001 | Étrier de frein arrière gauche | 1 | |
| 12 | GB / 5787-1986 | Boulons de maintien étrier de frein | 2 | M10 x 25 |
| 13 | RLG500-4WD-2101600 | Cardan arrière gauche | 1 | |
| 14 | RLG1500-4WD-1607400 | Bouchon en caoutchouc | 4 | |
| 15 | RLG500-4WD-1603000 | Support de moyeu arrière gauche | 1 | |
| 16 | RLG1500-4WD-1603100 | Entretoise de bras arrière gauche | | |
| 17 | GB / 5787-1986 | Boulons de fixation du disque de frein | 4 | M10 x 25 au pas de 125 |
| 18 | RLG500-4WD-2202100 | Disque de frein arrière | 1 | |
| 19 | RLG500-4WD-1503200 | Moyeu de roue arrière | 1 | |
| 20 | GB / T96-85 | Écrou à fente (blocage cardan) | 1 | |
| 21 | RLG500-4WD-1601000 | Pneu arrière | 1 | 25 x 10 x12 |
| 22 | RLG500-4WD-1602000 | Jante arrière | 1 | 8 - 12 |
| 23 | RLG1500-4WD-1502100 | Écrou borgne | 4 | M12 x 30 au pas de 125 |
| 24 | RLG1500-4WD-1502200 | Enjoliveurs | | |

## Arrière droit

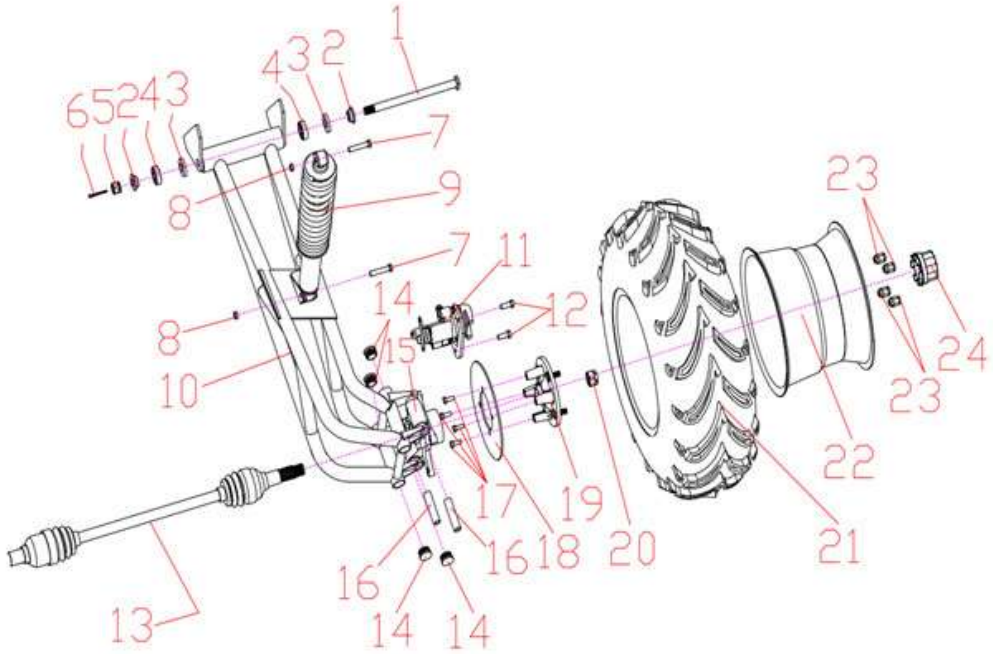


| N° | Référence | Nom | Quantité | Remarques |
|---|---|---|---|---|
| 1 | RLG1500-4WD-1609000 | Axe de bras oscillant arrière gauche | 1 | 17 x 240 |
| 2 | RLG1500-4WD-1607100 | Douille de bras oscillant arrière | 2 | |
| 3 | RLG500-4WD-1604400 | Joint SPI | 2 | 25 x 40 x7 |
| 4 | RLG500-4WD-1604300 | Roulement | 2 | 30203 |
| 5 | GB / T6178-86 | Écrou à fente | 1 | M16 |
| 6 | GB / T91-2000 | Goupille fendue | 1 | 3,2 × 32 |
| 7 | GB / 5787-1986 | Boulon | 2 | M10 x 50 |
| 8 | GB / T6187.2-2000 | Contre écrou | 2 | M10 |
| 9 | RLG500-4WD-1605000 | Amortisseur arrière gauche | 1 | 500 mm |
| 10 | RLG500-4WD-1607000 | Bras oscillant arrière gauche | 1 | |
| 11 | RLG500-4WD-2201001 | Étrier de frein arrière gauche | 1 | |
| 12 | GB / 5787-1986 | Boulons de maintien étrier de frein | 2 | M10 x 25 |
| 13 | RLG500-4WD-2101600 | Cardan arrière gauche | 1 | |
| 14 | RLG1500-4WD-1607400 | Bouchon en caoutchouc | 4 | |
| 15 | RLG500-4WD-1603000 | Support de moyeu arrière gauche | 1 | |
| 16 | RLG1500-4WD-1603100 | Entretoise de bras arrière gauche | | |
| 17 | GB / 5787-1986 | Boulons de fixation du disque de frein | 4 | M10 x 25 au pas de 125 |
| 18 | RLG500-4WD-2202100 | Disque de frein arrière | 1 | |
| 19 | RLG500-4WD-1503200 | Moyeu de roue arrière | 1 | |
| 20 | GB / T96-85 | Écrou à fente (blocage cardan) | 1 | |
| 21 | RLG500-4WD-1601000 | Pneu arrière | 1 | 25 x 10 x12 |
| 22 | RLG500-4WD-1602000 | Jante arrière | 1 | 8 - 12 |
| 23 | RLG1500-4WD-1502100 | Écrou borgne | 4 | M12 x 30 au pas de 125 |
| 24 | RLG1500-4WD-1502200 | Enjoliveurs | | |

## Avant gauche

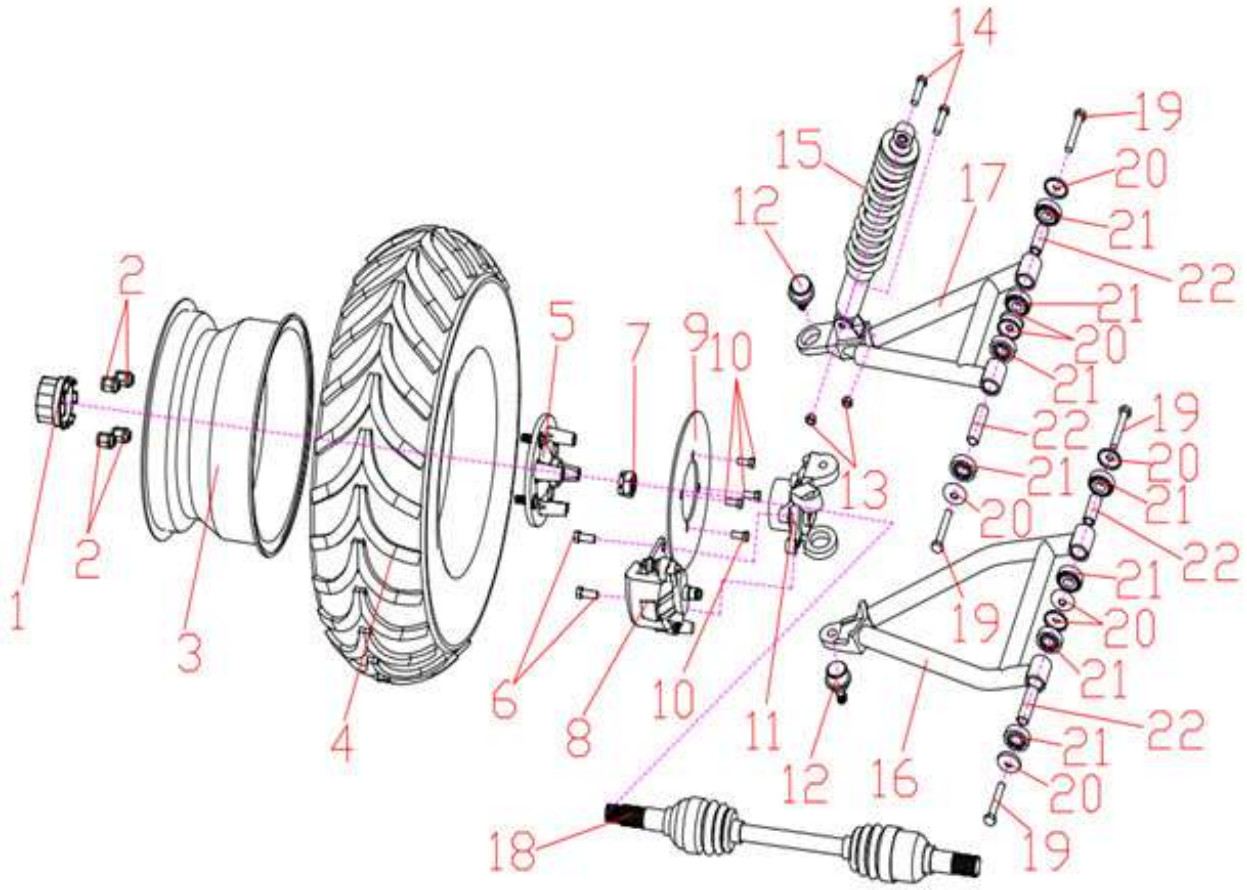


| N° | Référence | Nom | Quantité | Remarques |
|---|---|---|---|---|
| 1 | RLG1500-4WD-1502200 | Enjoliveurs | 1 | |
| 2 | RLG1500-4WD-1502100 | Écrou borgne | 4 | M12 x 30 au pas de 125 |
| 3 | RLG500-4WD-1502000 | Jante | 1 | 6--12 |
| 4 | RLG500-4WD-1501000 | Pneu avant | 1 | 25 x 8 x12 |
| 5 | RLG500-4WD-1503100 | Moyeu de roue avant | | |
| 6 | GB / 5787-1986 | Boulons de maintien étrier de frein | 2 | M10 x 25 |
| 7 | GB / T6178-86 | Écrou à fente (blocage de cardan) | 1 | |
| 8 | RLG500-4WD-2201004 | Étriers de frein avant gauche | 1 | |
| 9 | RLG500-4WD-2202000 | Disque de frein avant | 1 | |
| 10 | GB / 5787-1986 | Boulons de fixation du disque de frein | 4 | |
| 11 | RLG500-4WD-1504000 | Fusée de moyeu de roue avant gauche | 1 | |
| 12 | RLG500-4WD-1506200 | Rotule inférieure du bras oscillant avant | 1 | |
| 13 | GB / T6187.2-2000 | Contre-écrou d'amortisseur | 2 | M10 |
| 14 | GB / 5787-1986 | Boulon d'amortisseur | 2 | M10 x 40 |
| 15 | RLG500-4WD-1505000 | Amortisseur | 1 | 410mm |
| 16 | RLG500-4WD-1725300 | Bras de suspension inférieur avant gauche | 1 | |
| 17 | RLG500-4WD-1725100 | Bras de suspension supérieur avant gauche | 1 | |
| 18 | RLG500-4WD-2101400 | Cardan | 1 | |
| 19 | GB / T16674-1996 | Boulon | 4 | M10 x 65 |
| 20 | RLG1500-4WD-1507400 | Cache poussière | 8 | |
| 21 | RLG1500-4WD-1506500 | Roulement | 8 | 30203 |
| 22 | RLG1500-4WD-1704200 | Bague du bras de suspension avant | 4 | |

## Avant droite

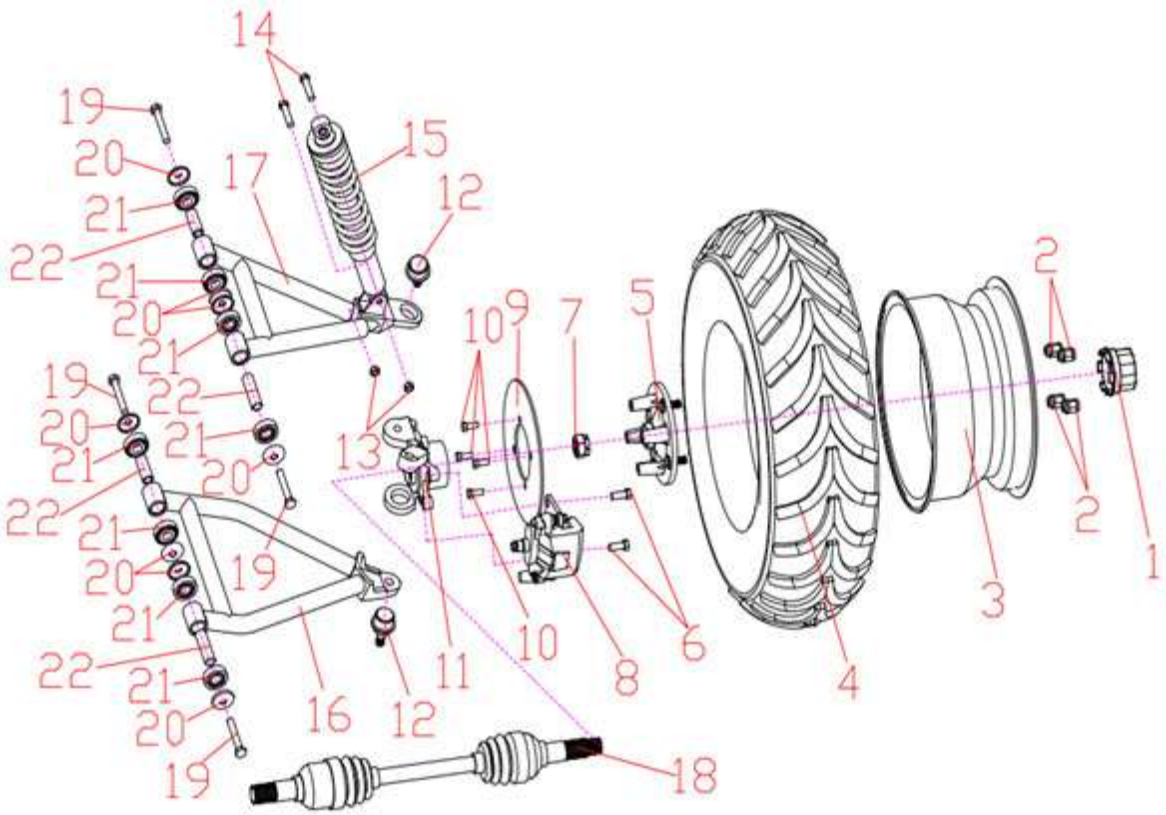


| N° | Référence | Nom | Quantité | Remarques |
|---|---|---|---|---|
| 1 | RLG1500-4WD-1502200 | Enjoliveurs | 1 | |
| 2 | RLG1500-4WD-1502100 | Écrou borgne | 4 | M12 x 30 au pas de 125 |
| 3 | RLG500-4WD-1502000 | Jante | 1 | 6--12 |
| 4 | RLG500-4WD-1501000 | Pneu avant | 1 | 25 x 8 x12 |
| 5 | RLG500-4WD-1503100 | Moyeu de roue avant | | |
| 6 | GB / 5787-1986 | Boulons de maintien étrier de frein | 2 | M10 x 25 |
| 7 | GB / T6178-86 | Écrou à fente (blocage de cardan) | 1 | |
| 8 | RLG500-4WD-2201004 | Étriers de frein avant droit | 1 | |
| 9 | RLG500-4WD-2202000 | Disque de frein avant | 1 | |
| 10 | GB / 5787-1986 | Boulons de fixation du disque de frein | 4 | |
| 11 | RLG500-4WD-1504000 | Fusée de moyeu de roue avant droit | 1 | |
| 12 | RLG500-4WD-1506200 | Rotule inférieure du bras oscillant avant | 1 | |
| 13 | GB / T6187.2-2000 | Contre-écrou d'amortisseur | 2 | M10 |
| 14 | GB / 5787-1986 | Boulon d'amortisseur | 2 | M10 x 40 |
| 15 | RLG500-4WD-1505000 | Amortisseur | 1 | 410mm |
| 16 | RLG500-4WD-1725300 | Bras de suspension inférieur avant gauche | 1 | |
| 17 | RLG500-4WD-1725100 | Bras de suspension supérieur avant droit | 1 | |
| 18 | RLG500-4WD-2101400 | Cardan | 1 | |
| 19 | GB / T16674-1996 | Boulon | 4 | M10 x 65 |
| 20 | RLG1500-4WD-1507400 | Cache poussière | 8 | |
| 21 | RLG1500-4WD-1506500 | Roulement | 8 | 30203 |
| 22 | RLG1500-4WD-1704200 | Bague du bras de suspension avant | 4 | |

# 15. Circuit de freinage

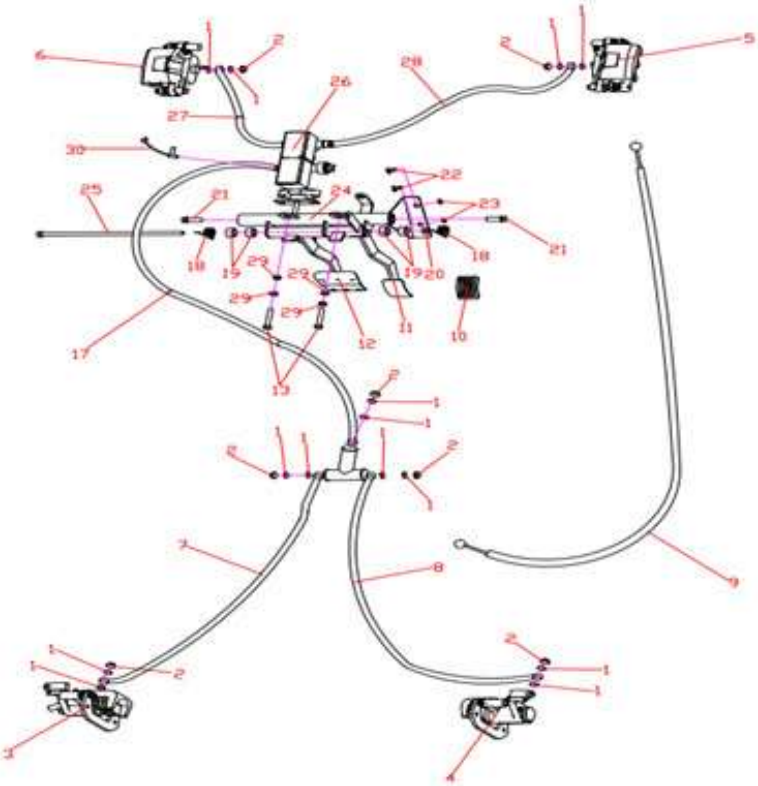

| N° | Référence | Nom | Quantité | Remarques |
|---|---|---|---|---|
| 1 | GB / T96-85 | Joint de flexible de frein en cuivre | 9 | Ø13 |
| 2 | GB / 5787-1986 | Boulon de flexible de frein | 9 | M10 x 25 perçage 1mm |
| 3 | RLG500-4WD-2201001 | Étriers de frein arrière gauche | 1 | |
| 4 | RLG500-4WD-2201002 | Étriers de frein arrière droit | 1 | |
| 5 | RLG500-4WD-2201003 | Étrier de frein avant droit | 1 | |
| 6 | RLG500-4WD-2201004 | Étrier de frein avant gauche | 1 | |
| 7 | RLG500-4WD-2201600 | Flexible de frein arrière gauche | 1 | |
| 8 | RLG500-4WD-2201600 | Flexible de frein arrière  droit | 1 | |
| 9 | RLG500-4WD-2002200 | Flexible de frein à main | 1 | |
| 10 | RLG1500-4WD-1703200 | Patin de pédale d'accélérateur | 1 | Caoutchouc |
| 11 | RLG500-4WD-1703000 | Pédale d'accélérateur | 1 | |
| 12 | RLG500-4WD-1704000 | Pédale de frein | 1 | |
| 13 | GB / 5787-1986 | Boulons (fixation du support de pédale) | 2 | M8 x 30 |
| 17 | RLG500-4WD-2003400 | Flexible principal | 1 | |
| 18 | RLG500-4WD-1703300 | Ressort de rappel de pédale de frein | 1 | |
| 19 | RLG500-4WD-1706400 | Entretoise de pédalier | 2 | |
| 20 | GB / T6187.2-2000 | Écrou | 2 | M8 |
| 21 | GB / T16674-1996 | Boulon | 2 | M8 x 450 |
| 22 | GB / T16674-1996 | Boulon | 2 | M8 x 30 |
| 23 | GB / T6187.2-2000 | Écrou | 2 | M8 |
| 24 | RLG500-4WD-1706000 | Support de pédalier | 1 | |
| 25 | RLG500-4WD-1706300 | Axe de pédalier | 1 | M8 x 280 |
| 26 | RLG500-4WD-2201000 | | | |
| 27 | RLG500-4WD-2201900 | Flexible de frein avant gauche | 1 | |
| 28 | RLG500-4WD-2201800 | Flexible de frein avant droit | 1 | |
| 29 | GB / T6187.2-2000 | Écrou | 2 | M8 |
| 30 | RLG500-4WD-1823000 | Contacteur de feux stop | 1 | |

### Frein à main

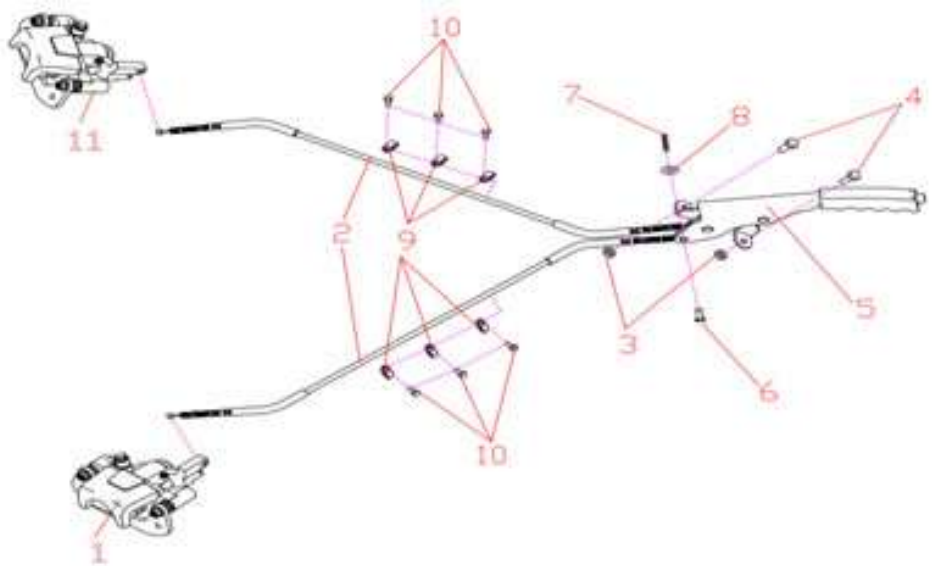


| N° | Référence | Nom | Quantité | Remarques |
|---|---|---|---|---|
| 1 | RLG500-4WD-2201002 | Étriers de frein arrière droit | 1 | |
| 2 | 2002100 | Câble de frein de stationnement | 2 | |
| 3 | GB / T6187.1-2000 | Écrou | 2 | M8 |
| 4 | GB / 5787-1986 | Boulon | 2 | M8 x 20 |
| 5 | RLG1500-4WD- 2004000 | Poignée de frein à main | 1 | |
| 6 | GB / T882-86 | Axe de broche de type B plaqué vert armée | 1 | (avec trou de goupille Ø 2) Ø6 × 30 |
| 7 | GB / T91-2000 | Goupille fendue | 1 | 1,6 × 16 |
| 8 | GB / T96-85 | Rondelle | 1 | Ø6 |
| 9 | RLG1500-4WD-2403910 | Collier de serrage | 6 | |
| 10 | GB / 5787-1986 | Boulon plaqué vert armée, qualité 8.8 | 6 | M10 × 20 au pas de 125 |
| 11 | RLG500-4WD-2201001 | Étriers de frein arrière droit | 1 | |

## 16. Sélecteur de vitesse

| N° | Référence | Nom | Quantité | Remarques |
|---|---|---|---|---|
| 1 | GB / 5787-1986 | Boulon plaqué vert armée, qualité 8.8 | 1 | M6 × 30 |
| 2 | GB / 5787-1986 | Boulon plaqué vert armée, qualité 8.8 | 3 | |
| 3 | 2005100 | Bras oscillant du sélecteur de vitesse | 1 | M8 x 12 |
| 4 | 1733000 | Support de ligne de changement de vitesse | 1 | |
| 5 | 2005000 | Ensemble de levier de changement de vitesse | 1 | |
| 6 | GB / 5787-1986 | Boulon | 2 | M8 x 20 |
| 7 | 2005400 | Câble de levier de vitesses | 1 | |

# 17. Partie cycle

## 17.1 Sièges

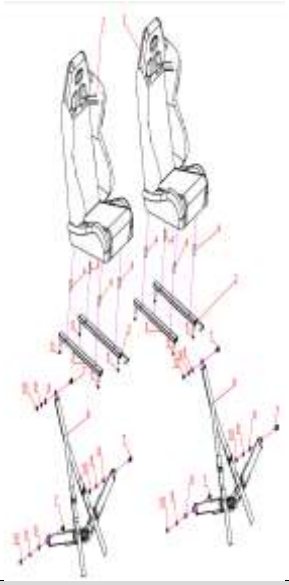

| N° | Référence | Nom | Quantité | Remarques |
|---|---|---|---|---|
| 1 | 2601100 | Siège | 2 | |
| 2 | 2603000 | Glissière 1ére partie | 2 | |
| 3 | 2604000 | Glissière 2ème partie | 2 | |
| 4 | 2601001 | Goujon de fixation de siège | 8 | |
| 5 | GB / T6187.2-2000 | Écrou | 8 | M8 |
| 6 | 2602000 | Harnais de sécurité à trois points | 2 | |
| 7 | GB / 5787-1986 | Boulon de ceinture de sécurité | 6 | M12 x 30 |
| 8 | GB / T93-87 | Rondelles élastiques | 6 | Ø12 |
| 9 | GB / T96-85 | Entretoise | 6 | Ø12 |
| 10 | GB / T6187.2-2000 | Écrou | 6 | M12 |

## 17.2 Tableau de bord

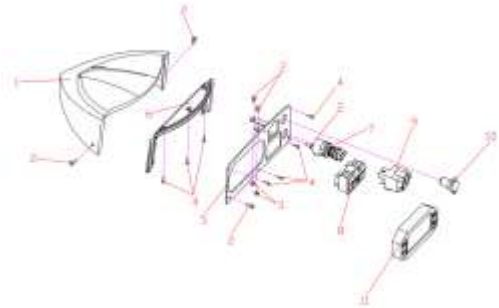

| N° | Référence | Nom | Quantité | Remarques |
|---|---|---|---|---|
| 1 | 1712000 | Capot du tableau de bord | 1 | |
| 2 | GB / 5787-1986 | Boulon | 2 | M6 * 16 |
| 3 | GB / T6187.1-2000 | Écrou | 2 | M6 |
| 4 | GB / T845-85 | Vis auto taraudeuse plaquée vert armée | 10 | ST4.2 × 12 |
| 5 | 1818100 | Panneau du tableau de bord | 1 | plastique |
| 6 | 1818101 | Tableau de bord | 1 | plastique |
| 7 | 1812200 | Clé de contact | 1 | |
| 8 | 1824000 | Triple interrupteur | 1 | |
| 9 | 1819000 | Commutateur de transfert 4x 2 - 4 x4 | 1 | |
| 10 | 1817000 | Allume-cigare | 1 | |
| 11 | 1818000 | Instruments | 1 | |

## 17.3 Pare-chocs, tablette arrière, Roue de secours, aileron arrière

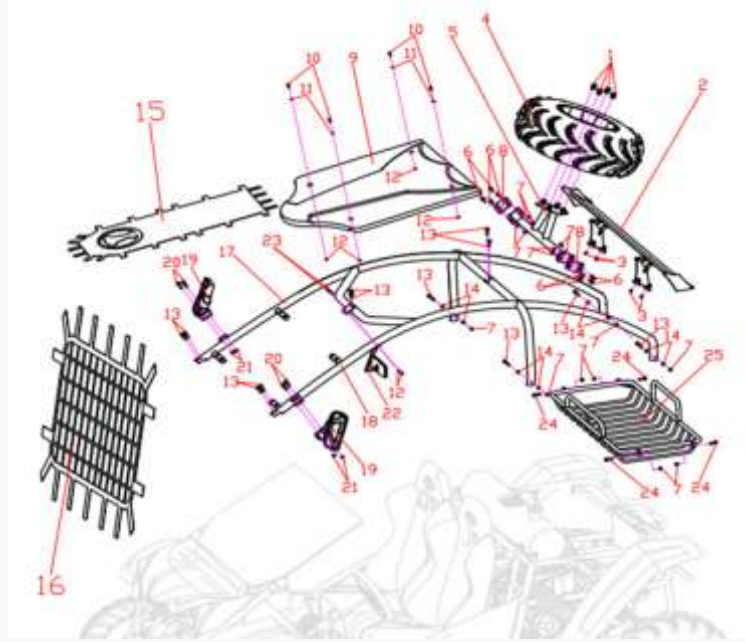


| N° | Référence | Nom | Quantité | Remarques |
|---|---|---|---|---|
| 1 | RLG1500-4WD-1502100 | Écrou borgne | 4 | M12 x 1,25 x 30 mm |
| 2 | RLG1500-4WD-3200000 | Aileron | 1 | |
| 3 | GB / 5787-1986 | Boulon de bride (plaqué vert armée, qualité 8.8) | 4 | M6 x 16 |
| 4 | RLG500-4WD-1501000 | Roue de secours Pneu avant | 1 | 25 x 8 x12 |
| 5 | RLG1500-4WD-1712000 | Support de roue de secours | 1 | |
| 6 | GB / 5787-1986 | Boulon de bride (plaqué vert armée, qualité 8.8) | 8 | |
| 7 | GB / T6187.1-2000 | Ecrou de bride | 8 | |
| 8 | RLG1500-4WD-1729000 | Plaque de pression | 4 | |
| 9 | RLG500-4WD-2504000 | Toit rigide | 1 | |
| 10 | GB / 5787-1986 | Boulon de bride | 4 | M6 x 25 |
| 11 | RLG1500-4WD-2504001 | Entretoise caoutchouc | 4 | Ø 6 |
| 12 | GB / T6187.1-2000 | Ecrou de bride | 4 | M6 |
| 13 | GB / 5787-1986 | Boulon de bride (plaqué vert armée, qualité 8.8) | 16 | M8 x 60 |
| 14 | RLG1500-4WD-1702100 R | Rondelle (cuvette) | 16 | M8 |
| 15 | RLG1500-4WD-1900100 | Toit souple | 1 | |
| 16 | RLG500-4WD-1900000 | Filet de protection arrière | 1 | |
| 17 | RLG500-4WD-1710200 | Pare-chocs droit | 1 | |
| 18 | RLG500-4WD-1710100 | Pare-chocs gauche | 1 | |
| 19 | RLG1500-4WD-2900000 | Rétroviseur gauche | 1 | |
| 20 | GB / 5787-1986 | Boulon de bride | 4 | M6 × 14 |
| 21 | GB / T6187.2-2000 | Ecrou de bride | 4 | M6 |
| 22 | RLG1500-4WD-3200000 | Rétroviseur intérieur | | |
| 23 | GB / 5787-1986 | Boulon de bride | 2 | M6 x 25 |
| 24 | GB / 5787-1986 | Boulon de bride | 4 | M8 x 20 |
| 25 | RLG500-4WD-1702000 | Rangement arrière | 1 | |

## 17.4 Eléments de carrosserie

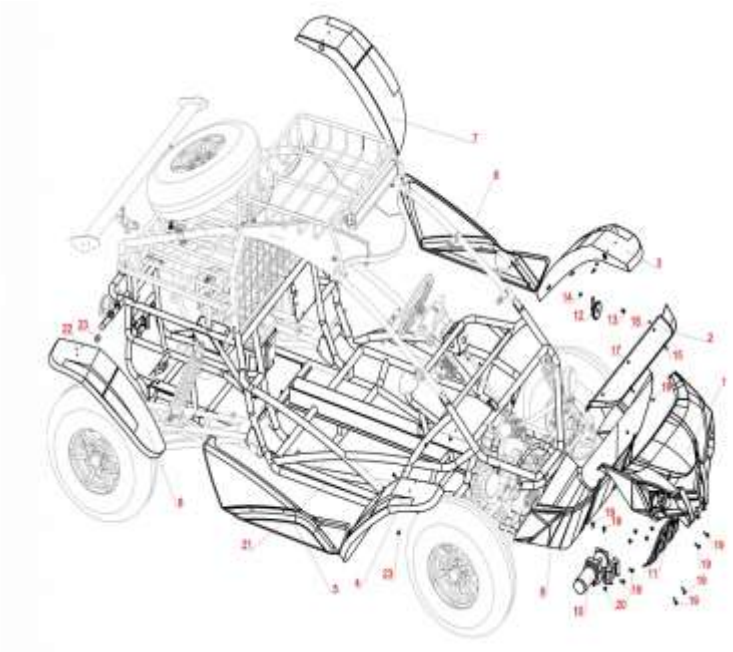

| N° | Référence | Nom | Quantité | Remarques |
|---|---|---|---|---|
| 1 | RLG500-4WD-2500120 | Capot avant | 1 | |
| 2 | RLG1500-4WD-2510000 | Planche de bord | 1 | |
| 3 | RLG1500-4WD-2501000 | Aile avant gauche | 1 | |
| 4 | RLG1500-4WD-2503000 | Aile avant droite | 1 | |
| 5 | RLG1500-4WD-2506000 | Déflecteur latéral droit | 1 | |
| 6 | RLG1500-4WD-2508000 | Déflecteur latéral gauche | 1 | |
| 7 | RLG1500-4WD-2505000 | Aile arrière gauche | 1 | |
| 8 | RLG1500-4WD-2506000 | Aile arrière droite | 1 | |
| 9 | RLG500-4WD-2509000 | Déflecteur avant | 1 | |
| 10 | RLG1500-4WD-1820000 | Treuil | 1 | |
| 11 | RLG1500-4WD-1723000 | Bouclier avant | 1 | |
| 12 | RLG1500-4WD-1811000 | Klaxon | 1 | |
| 13 | GB / 5787-1986 | Boulon de bride | 1 | M8 x 20 |
| 14 | GB / T6187.2-2000 | Ecrou de bride | 9 | M8 |
| 15 | GB973-1976 | Boulon de croisillon grande tête plate | 2 | M6 x 30 |
| 16 | GB / T6187.2-2000 | Ecrou de bride | 30 | M6 |
| 17 | RLG1500-4WD-2504001 | Patin en caoutchouc | 30 | |
| 18 | GB973-1976 | Boulon de croisillon grande tête plate | 24 | M6 x 20 |
| 19 | GB / T6187.2-2000 | Boulon de bride | 8 | M8 x 25 |
| 20 | GB / T6187.2-2000 | Ecrou de bride | 8 | M8 |
| 21 | RLG500-4WD-1701000 | Châssis principal | 1 | |
| 22 | GB973-1976 | Boulon de croisillon grande tête plate | 6 | M6 x 25 |
| 23 | RLG1500-4WD-1706400 | Bouchon de tube en caoutchouc | 4 | |

## 17.5 Galerie de toit

| N° | Référence | Nom | Quantité | Remarques |
|---|---|---|---|---|
| 1 | RLG1500-4WD-1711000 | Galerie | 1 | |
| 2 | RLG1500-4WD-1802800 | Rampe de LED | 1 | |
| 3 | GB / 5787-1986 | Boulon de bride | 2 | M6 × 16 |
| 4 | RLG1500-4WD-1729000 | Plaque de pression | 4 | |
| 5 | GB / 5787-1986 | Boulon de bride | 8 | M8 × 35 |
| 6 | GB / T6187.2-2000 | Ecrou | 8 | M8 |
| 7 | RLG1500-4WD-2504000 | Toit | | |
| 8 | GB973-1976 | Boulon de croisillon | 4 | Tête plate |
| 9 | GB / T6187.2-2000 | Ecrou de bride | 4 | M8 |
| 10 | RLG1500-4WD-2504001 | Patin en caoutchouc | 4 | |

## 17.6 Pare-brise

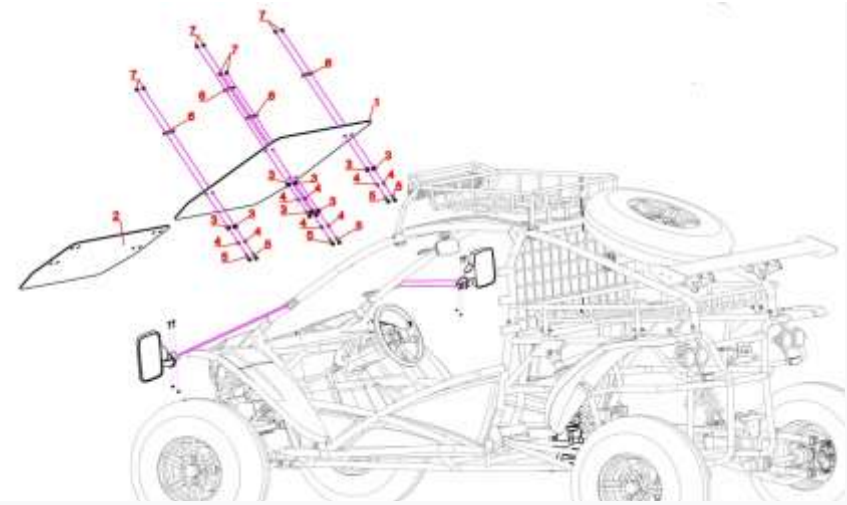

| N° | Référence | Nom | Quantité | Remarques |
|---|---|---|---|---|
| 1 | RLG500-4WD-2700000 | pare-brise (grande hauteur) | 1 | en option |
| 2 | RLG500-4WD-2700000a | pare-brise standard | 1 | en option |
| 3 | RLG1500-4WD-2700200 | Coussin de pare-brise en caoutchouc | 8 | |
| 4 | RLG1500-4WD-2700400 | Entretoise | 8 | |
| 5 | GB / 5787-1986 8 | Boulon tête hexagonale | 8 | M8 x 30 |
| 6 | RLG1500-4WD-2700100 | Bride de fixation | 4 | |
| 7 | GB / T6187.2-2000 | Écrou | 8 | M8 |

Nous espérons que ce manuel vous aura été d'un précieux recours pour vous familiariser avec votre Baroudeur.

L'entretien d'un engin tout terrain se fait en « bon père de famille » ce manuel n'est qu'un guide.

Il y a tant de conditions d'utilisation, climatiques qui peuvent en altérer sa lecture, qu'il appartient à chacun ou chacune de l'interpréter.

Par exemple dans les milieux salins, pluvieux l'entretien de votre machine sera différent d'un milieu désertique, au climat chaud

D'un côté vous ne serez pas forcement soumis à la poussière mais de l'autre à beaucoup d'humidité, obligeant une protection efficace des circuits électriques de la carrosserie et des pièces en mouvement

N'hésitez pas à protéger votre machine comme il se doit comme par la pulvérisation d'un produit anti humidité sur les circuits électriques et l'utilisation et d'un dégrippant type WD 40 sur les parties mécaniques en mouvement sans oublier le graissage régulier des pièces du châssis.

En revanche dans les milieux secs, chauds, désertiques, il faudra combattre la poussière avec tout ce qu'elle amène également comme problème car elle est très abrasive et attaquera toutes les pièces en mouvement si la machine n'est pas soufflée et lubrifiée régulièrement.

Bonne route à bord de nos buggys

RENLI BUGGY

**® UE N° 184486679**

RENLI Buggy est une marque déposée par la SAS Adrénaline buggy sport Jean Luc MORETTINI à l'INPI sous le numéro 184486679

**Adrénaline Buggy Sport**
**18 route de Béziers**
**34410 SAUVIAN**
**04.67.00.64.04**
www.adrenalinebuggysport.com